retallades, censura, racisme institucional, cultura de la por...

ens donen la llauna

masala

masala és barreja d'espècies

Periòdic d'informació, denúncia i crítica social a Ciutat Vella

Novembre-Octubre 2012

Núm. 64, segona època

PÀGINA 2 // Limpiar la imagen de Estrella Damm degradando la de los lateros

PÀGINA 3 // El Distrito con más hoteles tiene también la mayor tasa de paro

PÀGINA 4 // Antoni Vives proyecta su influencia sobre Ciutat Vella

PÀGINA 5 // El Ateneu Enciclopèdic podría volver al Raval a mediados de 2013

PÀGINA 6 // Aniversari d'El Lokal, 1987-2012

PÀGINA 7 // El decreto de reforma sanitaria: golpe de estado a la ciudadanía

PÀGINA 8 // Entrevista a Dolores Juliano

PÀGINA 10 // Deeba Asghar: «Entrando en la lógica de la discriminación»

PÀGINA 13 // Les fronteres catalanes mataran igual

El Distrito con más hoteles tiene también la mayor tasa de paro

Masala

Los años del *boom* inmobiliario también lo fueron del *boom* turístico y, tanto en Barcelona como en otras ciudades, de la conversión del centro histórico en parque temático. Sólo con la boca pequeña se atrevería alguien a defender hoy que se puede construir y destruir sin límites. Sin embargo el discurso que se hace sobre el turismo es idéntico y disfruta de total unanimidad política y mediática: cada millón de visitantes y pernoctaciones es celebrado con algarabía como si la palabra *colapso* fuera un invento antisistema. Mientras se evacua a la economía del ladrillo por la puerta de atrás (al menos hasta que la desmemoria vuelva a borrar su descrédito actual), el turismo es convertido en lo que el periodista de *La Vanguardia* Jaume V. Aroca ha denominado con fina ironía la «Industria Turística de Salvación Nacional».

> Se está intentando establecer un cordón sanitario entre la industria inmobiliaria y la del turismo, proyectando la ilusión de que el negocio turístico sería la alternativa productiva a la debacle de la construcción

Se está intentando establecer un cordón sanitario entre la industria inmobiliaria y la del turismo, proyectando la ilusión de que el negocio turístico sería la alternativa productiva a la debacle de la construcción: «Barcelona tiene en el sector turístico un gran aglutinador de muchos de los esfuerzos que estamos haciendo para salir de la crisis». Con entusiasmo, el diagnóstico del Pla Estratègic de Turisme Barcelona 2015, afirma que el sector «generó [en 2007] más puestos de trabajo directos que la industria química, la financiera, la inmobiliaria o la automoción en toda Catalunya, dando muestra de su importancia». Pero este diagnóstico está hecho con datos correspondientes al 2007 y elaborado en el 2009 y, por tanto, no tiene en cuenta el profundo cambio de ciclo que estamos viviendo. Con lo cual, y al ritmo que corren los acontecimientos, este marco de análisis estratégico está muy cerca de quedar obsoleto.

Sin ir más lejos, según los datos de setiembre, la tasa de paro actual en el sector servicios de Barcelona (83.948 personas) triplica con creces la de la construcción, la agricultura y la industria juntos (24.146 personas). Por otro lado, según la Encuesta Hotelera (Idescat), el número de empleados en el sector apenas ha variado en los últimos tres años. Tomando como referencia el mes de setiembre, el número de personas que trabajaban en el sector son: 18.882 en 2010, 19.474 en 2011 y 19.670 en 2012. No son precisamente datos de generación espectacular de empleo, menos aún si se pretende que palien los efectos profundos de la crisis económica. Jaume V. Aroca ha puesto de relieve la incoherencia entre el desarrollo imparable del turismo y la igual de imparable destrucción de empleo, allí donde supuestamente debería ejercer su efecto económico: «En el primer semestre de este año Barcelona recibió 3,5 millones de turistas, un 1,6% más que el año anterior. Pero el sector servicios, más directamente implicado en la actividad turística, incrementó su tasa de despidos».

En el caso de Ciutat Vella, el Distrito con más concentración hotelera y turística, el argumento de que más hoteles crearán más empleo comienza a caerse en un momento en que este *crack* que estamos viviendo parece que será de todo menos coyuntural y pasajero. Según datos elaborados por el propio Ajuntament, en estos momentos Ciutat Vella tiene una tasa de paro cuatro puntos por encima de la media de Barcelona: un 17,4% frente a un 13,6%. Eso, pese a que entre 2008 y 2012 no han parado de abrirse hoteles y el número de visitantes se ha multiplicado cada año de manera espectacular.

Estos datos evidencian que el crecimiento exponencial de los números del turismo es inversamente proporcional a la creación de empleo en este territorio, cuya riqueza patrimonial, histórica y cultural ha sido largamente rentabilizada a nivel económico. La intención expresada por Xavier Trias de que «los ciudadanos perciban el turismo como una fuente de riqueza», no parece probable con estos indicadores. La percepción, más que la de una fuente de la que mana bienestar, es la de un parásito que mina toda posibilidad de convivencia.

Entrevista a Óscar López

secretario general de la Federación de Catalunya de comercio, hostelería, turismo y juego de la UGT

«La Administración y algunos empresarios están contribuyendo al hundimiento del sector»

Masala

¿Cómo ha afectado la crisis al sector de la hostelería en Catalunya?
En 2008-2009 algunos hoteles empezaron a cerrar pero lo más grave es que los que se han mantenido han vaciado completamente sus plantillas, las han reducido a la mínima expresión. Además se hace trabajar más horas a los empleados, horas que están fuera de convenio y fuera de cualquier pago. Esas horas de más son para intentar cubrir las bajas que ha habido en el sector. Pero, claro, eso es imposible.

> «De cada diez personas que trabajan en la temporada de verano podríamos estar hablando de seis que entran sin contrato»

¿Se ha precarizado el empleo?
La proporción de fijos discontinuos y de contratos temporales ya era, antes de la crisis, muy superior al porcentaje del resto de España y de Europa. En las épocas de bonanza ya se hablaba de casi un 30% de empleo temporal y, por tanto, no estable en el sector. A día de hoy las cifras rozan casi lo vergonzoso.

¿Qué quieres decir?
Hemos detectado que, sobre todo en la costa —y sin generalizar porque es evidente que hay hoteles que cumplen con la legalidad—, hay mucha gente que está trabajando sin contrato. Así de claro. Nosotros ya ciframos en su día que de cada diez personas que trabajan en la temporada de verano podríamos estar hablando de seis que entran sin contrato.

Sin embargo, en 2010, ya en plena crisis, los beneficios llegaron a los 10.000 millones de euros...
¡Es que hay beneficios! Lo que pasa es que antes cobraban una habitación a 300 euros y ahora vale 100. La competencia es brutal y se han bajado mucho los precios pero ¿a costa de qué? De reducir personal, de aumentar muchísimo la carga de trabajo...

El mensaje de la patronal es que hay que apechugar y esforzarse...
Nosotros creemos que el sector da para tener trabajadores con empleo estable y que, cuando ha hecho falta hacer un esfuerzo, el trabajador siempre ha respondido. Pero es el empresario quien quiere seguir manteniendo las cuotas de ingresos de hace tres o cuatro años. Eso es imposible hoy en día.

¿Qué repercusiones tienen estas políticas laborales?
Desde el sindicato siempre hemos denunciado que esta manera de actuar se traduce en el descenso de la calidad en el servicio. Éramos punteros en turismo a escala mundial, hoy ya hay otros destinos que están al mismo nivel o por encima.

> «El empresario quiere seguir manteniendo las cuotas de ingresos de hace tres o cuatro años»

Lo que explicas se aleja mucho del discurso «oficial», ¿no?
A mí lo que más me indigna, como UGT y como secretario general, es que la administración sale siempre en los medios de comunicación diciendo que el turismo es el motor económico del país, el gran generador de empleo, que hay que dar formación... pero la quitan. Ellos aseguran que apuestan por un turismo sostenible y de calidad pero no es verdad. Dicen que hacen aportes al turismo y luego sacan tres folletos mal hechos diciendo que hay bus turístico y esas cosas. Hoy, la administración, junto con algunos empresarios, está contribuyendo al hundimiento del sector.

PAPERAM
• PAPERERIA • COPISTERIA • MATERIAL D'OFICINA
• SERVEI DE FAX • PLASTIFICATS • MATERIAL BELLES ARTS
• ENQUADERNACIÓ DE FASCICLES • COMPTABILITATS I TESIS • DAURATS • SEGELLS DE GOMA I TARGETES
C/ dels Àngels, 4 - 08001 BARCELONA
Tel. 93 318 18 90 - Fax 93 302 19 82

Des de 1987
aida copisteria
FOTOCOPIES B/N
FOTOCOPIES COLOR
AUTOSERVEI DE FOTOCOPIES
IMPRESSIONS B/N I COLOR
ENQUADERNACIONS
PLASTIFICACIONS
SERVEI DE FAX
Carrer Valdonzella 27
08001 Barcelona
Tel./Fax.: 93 3172007

HARLEM jazz Club
1987-2012:
25 anys de música, cultura i compromís social
Comtessa de Sobradiel 8
Tel. 93 310 07 55 Barcelona

Limpiar la imagen de Estrella Damm degradando la de los lateros

La campaña «Tria la teva cervesa» (http://www.youtube.com/watch?v=0IAEh-zi3Ok) representa a los vendedores como parte de la basura, agentes infecciosos y únicos culpables del cierre de comercios

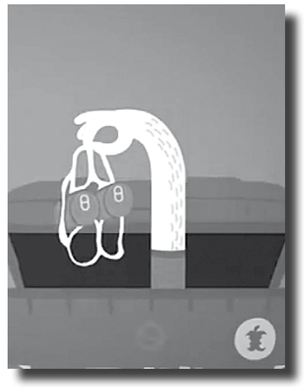

La mano sucia

La mano como símbolo ha sido, desde hace algunos años, un recurso utilizado con frecuencia en múltiples campañas institucionales vinculadas a la realidad intercultural de Barcelona. Aquí volvemos a encontrarla, pero esta vez como icono de una amenaza. Colocar la imagen de una mano que sale de la basura –ya sea la cloaca, un contenedor o una papelera—ofreciendo latas de cerveza a los transeúntes implica situar el resto del cuerpo en la basura, hacerlo formar parte de ella. Calculado o no, supone un giro muy agresivo en el modo oficial de representar la presencia del otro pobre en la ciudad. Concluye así un modo de representación que hasta ahora correspondía casi en exclusiva a un discurso estratégico paternalista y bienpensante. Se acabó el «buen rollito».

En los primeros tiempos de la hipercorrección formal y las políticas de corte multiculturalista, durante la década de 1990, encontrábamos con frecuencia la mano protectora que todavía hoy es el logotipo de SOS Racisme, entidad abanderada del discurso antirracista oficial y alrededor de la cual florecieron todo tipo de actividades, como la Festa de la Diversitat, supuestamente promotoras de la convivencia entre personas de distintos orígenes: una mano grande y decidida invitaba a frenar el racismo junto al lema *«No emprenyis el meu amic»*. Más tarde, en esa misma línea, llegó la apoteosis fallida del Fòrum 2004, cuyo logotipo eran dos enormes manos de distintos orígenes, encaradas la una hacia la otra en señal de amistad y apariencia de contacto. Apariencia, sí, porque eran manos que no llegaban a tocarse jamás.

Lejos quedan ahora aquellas manos abiertas a la protección del más débil y el conocimiento mutuo, por paternalistas o hipócritas que fuesen. Han caído las máscaras y se opta, ya sin rubor, por situar a los vendedores ambulantes –no a los productos que ofrecen—en el interior mismo de la excrecencia, del deshecho, y fomentar, de paso –tal vez sea esto lo que se pretende—, un reguero de asociaciones entre pobreza y peligro.

Rumores

Que los establecimientos afectados por la venta de latas pierden un 15% de sus ventas o que «la mayoría» de las latas se guardan en alcantarillas, papeleras o cubos de basura, son algunos de los referentes utilizados para sensibilizar al consumidor. Todo ello, sin aludir a un informe o trabajo de campo que fundamente estas afirmaciones.

¿Desde cuándo los establecimientos de la Plaça Reial han visto reducidas sus ventas en un 15%? ¿Tiene eso que ver con el incremento de la tasa de paro?, ¿con la subida del IVA?,¿con los precios abusivos de algunos establecimientos? ¿Cuántos barceloneses se sientan en una terraza de la Rambla o la Plaça Reial a tomar una caña? ¿Afectan más las ventas de los lateros o los precios a los que se puede comprar la misma cerveza en una gran superficie? ¿Es casualidad que esta actividad se concentre en las zonas más atestadas de turistas?

Por otro lado, la asociación de ideas entre ilegalidad e insalubridad, que promueve la campaña, tampoco se sustenta en datos fiables. Según la Agencia de Salud Pública, en 2010 se produjeron 25 intoxicaciones alimentarias, mayoritariamente en «comedores colectivos», se entiende que en restaurantes y otros establecimientos que pagan religiosamente sus impuestos. Ésta no es razón para considerar al sector de la hostelería un peligro para la salud pública. Sin embargo parece que la acumulación de anécdotas sobre la procedencia de la cerveza sí puede utilizarse para señalar a los vendedores como un foco infeccioso.

Se siembra así una rumorología que coloca a un colectivo, cuya imagen pública ya es de por sí vulnerable, como la fuente única de males tanto económicos como sanitarios: culpables de intoxicaciones, multas y cierre de bares. Una tergiversación de la realidad que sólo ha podido ser concebida por y para una mentalidad extremadamente infantil.

La vergonya

Sabem del cert que més d'una de les nostres lectores va passar vergonya aliena llegint l'entrevista a Mercè Homs publicada al *Masala* número 63. El reguitzell de respostes monosil·làbiques evidencien amb cruesa que la regidora no pinta gran cosa en les decisions polítiques que afecten el districte i la gent que hi vivim. Malauradament, aquest no és un problema exclusiu d'Homs ni tampoc dels altres regidors que cavalquen sobre els seus districtes buscant el moment de fer el següent salt. Més aviat és el problema d'una classe política que no pot mostrar-se sincerament davant la ciutadania i reconèixer obertament que el seu paper és un altre. És el problema de qui no pot trencar la màgia de l'espectacle explicant-nos en un atac de sinceritat, o fins i tot de comprensible desesperació, que la seva funció (si més no la que el seu partit espera que compleixi) és esdevenir mur de contenció dels descontents, tenir ben apresos els «a mi no em consta» i procurar generar «notícies positives» sobre el territori que li ha tocat en sort governar.

Acariciar nerviosament l'argumentari que ha preparat el responsable de premsa sense saber per quina pàgina obrir-lo no és agradable, ho podem entendre. Viure en un barri on cada retallada i cada mesura criminalitzadora de la pobresa generen una llarga llista de víctimes amb rostre, noms i cognoms, tampoc. Ho podran entendre?

Una estrella *cool* e impoluta

De todos los mensajes lanzados parece que la campaña antilateros pretenda negar precisamente el único realmente constatable de manera lógica: las decenas de miles de euros de beneficios que el principal patrocinador, Estrella Damm, obtiene de la venta de cerveza en la calle. Los diseñadores de la campaña no han tenido empacho en maquillar la realidad suprimiendo en el vídeo la estrella amarilla que identifica la imagen de la marca más popular entre los vendedores callejeros. Una medida pueril, incapaz de competir con la contracampaña que la realidad misma realiza cada día y que pone en evidencia algo preocupante y escandaloso: que uno de los fines de este despliegue propagandístico institucional es, ni más ni menos, que limpiar la imagen de una empresa privada.

Los héroes del vídeo promocional son dos jóvenes perfectamente desarreglados que hablan un catalán exquisitamente desenfadado y que acaban en una terraza de la Plaça Reial con dos turistas simpatiquísimamente bobas, brindando con sendas jarras donde, esta vez sí, la estrella amarilla aparece por triplicado. Toda una apuesta sociológica.

De manera anexa a la campaña, la Guardia Urbana realizaba el mayor operativo contra los establecimientos que surten la venta callejera. Según las noticias, ésta se había llevado a cabo gracias a la «colaboración con uno de los principales productores de cerveza, con tal de localizar cuáles son los circuitos de suministro, venta, almacenaje y comercialización de las latas de cerveza que, mayoritariamente, ciudadanos de origen pakistaní acaban vendiendo». Se entiende que, de la misma manera que Estrella Damm ha contribuido desinteresadamente a la campaña delatando a algunos de sus clientes, también dispondrá medidas preventivas y limitará las ventas a aquellos establecimientos que sobrepasen en sus pedidos el consumo habitual. ¿O no?

c/ Carders, 12 - principal
08003 - Barcelona
www.planeta-rai.org
RAI RECURSOS D'ANIMACIÓ INTERCULTURAL
tel: +34 93 268 13 21
Fax: 34 93 310 13 58
rai@pangea.org
Projectes internacionals, acció comunitària i local social per desenvolupar projectes en l'àmbit juvenil. Vine i participa!!!

Murray Bookchin
Anarquismo social o anarquismo individual
Un abismo insuperable
978-84-92559-34-3 | 104 págs | 8 euros
www.viruseditorial.net
www.virus-libreria.net
editorial · distribuidora · llibreria web
editorial virus

el LOKAL DES DE 1989
Llibres - Música - Roba
c/ de la cera 1 bis (El Raval)
Tel: 933290643 Fax: 933290858
ellokal@pangea.org
matins de dimarts a divendres de 10.30 a 14h
tardes: de dilluns a dissabtes de 17 a 21h

Superhéroes de Barrio

Basilio

«Yo no tengo nada que decir. De la plaza ya está todo dicho. Para algunos está mejor y para otros sigue igual», afirma, periódico en mano, uno de los vecinos que cada mañana va a visitar a nuestro superhéroe, Basilio, a su puesto de trabajo.

Youssef Elmaimouni
Ilustración Antonio Garrido

«Yo no tengo nada que decir. De la plaza ya está todo dicho. Para algunos está mejor y para otros sigue igual», dice, periódico en mano, uno de los vecinos que cada mañana va a visitar a nuestro superhéroe, Basilio, a su puesto de trabajo. Del Forat se ha hablado y escrito mucho y, en los últimos meses, abundan noticias relacionadas con abusos policiales o el uso de la censura por parte del Ayuntamiento, como cuando decidió retirar una instalación fotográfica a pie de calle que denunciaba las innumerables redadas que practica la policía en el barrio de Sant Pere. En este contexto y a seis meses de su jubilación, no podíamos perder la oportunidad de entrevistar a Basilio, un vecino muy conocido y querido del barrio.

Vive aquí desde 1975: «Ya había estado una temporada en 1967, me gustó mucho la vida de barrio, sus vecinos, sus comercios, las actividades en la Penya Barcelonesa, la confianza que había entre todos… Tuve que regresar a mi tierra, Galicia, eso sí, sabiendo que volvería a Barcelona para quedarme. Cuando volví en 1975 abrí mi almacén destinado al reciclaje de papel, algo que por entonces apenas se hacía. Poco a poco mi trabajo se fue conociendo por toda la ciudad hasta que un día, hará más de diez años, vinieron los del Ayuntamiento a preguntarme si quería que mi local también fuera un *Punt Verd* y les dije que yo ya tenía trabajo. Después, hace unos cinco años, los vecinos empezaron a pedir un *Punt* y entonces dije que sí, porque yo también soy vecino». Justo después de pronunciar la palabra *vecino* me agarra del brazo y, aunque esté cayendo lluvia de octubre, nos dirigimos al centro de la plaza. Entonces empieza a señalar con los brazos lo que ya no está: «Todo esto eran edificios y justo en ese lado había una plaza para los críos y para quien quisiera. Todos aquellos pisos los derrumbaron, menos aquél, que es donde nació el abuelo de Maragall. Fueron momentos tristes y tuvimos las obras plantadas mucho tiempo, cosa que nos impedía olvidar que muchos vecinos se vieron forzados a dejar sus casas. La mayoría se instalaron en la Barceloneta y ahora se encuentran con otro problema, que allí la vida es mucho más cara porque el Ayuntamiento lo está convirtiendo en un escaparate para los turistas. Hay dos cosas que no podemos controlar: los precios y las mentiras de los políticos, sean del color que sean».

La lluvia no para y Basilio tampoco deja de recibir saludos de la mayoría de transeúntes, algunos de los cuales se acercan a estrecharle la mano; otros, desde lejos, muestran sus respetos. «Está claro que no todos los vecinos pensamos igual, pero lo importante es que, aunque despertáramos tarde, no cedimos ante cosas que no creíamos. Por ejemplo, el plan urbanístico incluía un aparcamiento subterráneo y no es que nosotros no lo necesitáramos, sino que rápidamente intuimos que no se construiría para los vecinos sino para los que están de paso, los turistas.»

Del presente destaca: «Tenemos un problema con los jóvenes. Veo que no hay muchas posibilidades para ellos. Muchos crecieron durante el *boom* inmobiliario y entonces había trabajo precario y con nóminas engañosas. Pero desde 2007 muchos se han quedado sin qué hacer. Y, mientras tanto, los políticos prefieren gastar tiempo y dinero en rescatar bancos, cuando a todos nos parece más lógica una política preocupada en encontrar soluciones para los jóvenes. Además, tampoco me gusta que se relacione la violencia o los robos con los inmigrantes. Nosotros somos un país de emigrantes, sabemos lo que es que no te quede nada y tener que hacer cosas desagradables, como ahora nuestros hijos, que se encuentran ante pocas oportunidades y han de irse lejos de casa a buscarse la vida. ¿Qué le queda a uno cuando lleva años sin poder trabajar?».

> Fueron momentos tristes y tuvimos las obras plantadas mucho tiempo, cosa que nos impedía olvidar que muchos vecinos se vieron forzados a dejar sus casas

Basilio indica que debe volver al almacén, le queda trabajo por hacer. «Yo me jubilo en medio año y por suerte mi hijo tiene la posibilidad de mantener el negocio familiar. Eso mientras pueda, porque el papel cada vez tiene menos vida… Ya sabes, hacemos lo que podemos y, por ello, puedo decir que la mayoría de vecinos estamos contentos con lo que logramos. Un barrio para los del barrio.»

El Ateneu Enciclopèdic podría volver al Raval a mediados de 2013

Masala

Nacido en 1902, durante más de treinta años los locales del Enciclopèdic en la calle del Carme se convirtieron en uno de los centros neurálgicos de la actividad cultural de Barcelona

Si finalmente Ajuntament y Districte cumplen con sus compromisos, el Ateneu Enciclopèdic Popular podría volver en 2013 al barrio que lo vio nacer hace 110 años. La entidad cultural obrera en activo más antigua de Barcelona espera desde 2006, cuando comenzaron las primeras reuniones con el Ajuntament, que se concrete de una forma definitiva la cesión de un espacio donde realizar su actividad de manera digna.

Desde que fuera refundado, en 1977, por un grupo de viejos ateneístas y de jóvenes dispuestos a recoger el relevo de una sociedad de la que habían formado parte personajes como Francesc Layret, Joaquín Maurín, Joan Salvat-Papasseit o Salvador Seguí, el Enciclopèdic ha trasegado por diferentes locales. Ninguno de ellos, incluida la Biblioteca Arús del Passeig de Sant Joan donde hoy se ubica, ha cumplido hasta ahora las condiciones mínimas que exige el que es uno de los archivos documentales más importantes de la memoria obrera de Barcelona y Catalunya.

Nacido en 1902, durante más de treinta años los locales del Enciclopèdic en la calle del Carme se convirtieron en uno de los centros neurálgicos de la actividad cultural de Barcelona, conectando actividad intelectual y cultura obrera, ofreciendo formación a trabajadores y trabajadoras mediante una escuela nocturna e impugnando las nociones elitistas de la cultura. Borrado del mapa por el franquismo, como el resto de las organizaciones y los espacios de cultura popular, las instituciones posfranquistas tampoco han mostrado durante los últimos treinta y cinco años simpatía alguna por la continuidad histórica de este espacio centenario. Tuvieron que pasar tres años tras su refundación para que, en 1980, el Ateneu fuera legalizado por el gobernador civil de la época; mientras que los sucesivos gobiernos municipales del PSC y tripartitos lo han ninguneado.

> Tuvieron que pasar tres años tras su refundación para que, en 1980, el Ateneu fuera legalizado por el gobernador civil de la época; mientras que los sucesivos gobiernos municipales del PSC y tripartitos lo han ninguneado

Durante este período, el Enciclopèdic también ha sufrido un exilio en el interior de la ciudad misma, ya que nunca ha podido volver al centro urbano histórico y, en concreto, al Raval, donde desarrolló su actividad durante décadas. Las conversaciones con Ajuntament y Districte, que comenzaron en 2006, no cerraron la primera fase hasta… tres años después. Quizá porque a una entidad con más de cien años no le venía de tres más. En marzo de 2009, el pleno de Ciutat Vella aprobaba la firma de un protocolo para la cesión de un local de entre 750 y 1.000 metros cuadrados. Pero no fue hasta dos años después, en mayo de 2011, cuando Jordi Hereu, por aquel entonces casi un alcalde en funciones, firmaba un protocolo que él mismo sabía que no tendría el poder de ejecutar.

Han pasado seis años desde que comenzaran las conversaciones entre el Enciclopèdic y el Ajuntament; tres años y medio desde que el pleno del Districte aprobara la cesión de un espacio y un año y medio desde que se firmara el protocolo definitivo. Desde entonces, se han ofrecido al Ateneu diferentes posibilidades, ninguna con las condiciones mínimas. Hasta que en el pasado mes de setiembre se concretó un espacio, no muy lejano a la calle del Carme, donde es posible que, al fin, el Enciclopèdic acceda a un espacio desde el que llevar a cabo su actividad, en el barrio desde el que hizo y seguirá haciendo su particular aportación a la histórica lucha por Barcelona.

El regidor Antoni Vives proyecta su influencia sobre Ciutat Vella

Masala

Hay una coincidencia generalizada entre periodistas de información local o vecin@s asidu@s a los plenos y audiencias públicas de Ciutat Vella, respecto a una actitud evasiva que a menudo roza la dejación de funciones, de la regidora Mercè Homs. El ejemplo más flagrante es el caso de la marina de lujo proyectada para el Port Vell. En noviembre de 2011, la regidora reconocía ante los vecinos de la Barceloneta su ignorancia de un proyecto que llevaba meses gestándose, pese a que su compañero de partido, Antoni Vives, lo conocía de primera mano como miembro del consejo de administración de la Autoritat Portuària. «Que el senyor Vives hi sigui és com si hi fos jo» (Masala n.º 63). Así despachaba la cuestión Homs, dando a entender que la presencia del regidor de Hàbitat Urbà en la administración portuaria la exime de disponer de información en tiempo real sobre un plan que afecta al Districte de manera directa y estratégica.

Hay que fijarse atentamente en Antoni Vives. No necesariamente como «poder en la sombra» pero sí como una figura más decisiva que la propia Mercè Homs en el presente y el futuro de Ciutat Vella.

> Hay que fijarse en Antoni Vives. No necesariamente como «poder en la sombra» pero sí como una figura más decisiva que la propia Mercè Homs en el presente y el futuro de Ciutat Vella

Después de un año, puede concluirse que el Districte, si no está descabezado, está mediado por un sistema de relaciones que no se corresponde exactamente con el árbol jerárquico municipal. Al respecto, y sin descartar otros espacios de influencia también determinantes, hay que fijarse atentamente en Antoni Vives. No necesariamente como «poder en la sombra» pero sí como una figura más decisiva que la propia Mercè Homs en el presente y el futuro de Ciutat Vella.

Un todoterreno de la relación entre política y empresa

Economista especializado en comercio internacional y *marketing*, la vida política de Vives pasó en apenas una década del independentismo extraparlamentario en el Moviment de Defensa de la Terra (MDT) a detentar la secretaría de Planificació Econòmica en el último gobierno de Jordi Pujol. Entre una cosa y otra, trabajó como alto directivo de Nissan, fue su representante en el *lobby* automovilístico, y su currículum contiene una ambigua referencia a «trabajos relacionados con el comercio internacional, fundamentalmente en Oriente Próximo».

Este todoterreno del vaivén entre política y empresa, fue presidente de la subvencionada Fundació Ramon Trias Fargas y le rozó el rostro una bala entre las ráfagas del caso Millet. Hoy ocupa el principal centro de poder del Ajuntament: la cartera urbanística, un virreinato dentro de la estructura municipal, tal y como mostró el caso Palau. A pesar de que dos de sus cargos de confianza (el arquitecto jefe Vicent Guallart y el director de Barcelona Regional Willy Müller) están totalmente desacreditados, y que la dirección de la política urbanística parece desnortada, la figura de Vives no sólo no ha sufrido desgaste alguno sino que se fortalece día a día.

Él fue quien llevó el peso del viaje a China realizado en septiembre por una delegación del Ajuntament en busca de inversores; y él mismo ha adquirido un papel estrechamente comprometido con la otra gran apuesta para la proyección internacional de Barcelona: la reforma del Port Vell. En ambas apuestas Antoni Vives es el nexo entre el *lobby* portuario y el poder político.

Una implicación con el Port de perfil bastante más alto que sus antecesores y que pone en duda su capacidad para diferenciar las ambiciones de la Autoritat Portuària de los intereses de la ciudad. Más todavía si tenemos en cuenta de que entre las líneas estratégicas marcadas por el gobierno de CiU para la política urbanística, el proyecto más importante vinculado a Ciutat Vella es precisamente el del Port Vell y que el ámbito Port-Ciutat es estratégico para el futuro del Districte.

Mercè Homs

Aparte de este papel, Vives tiene una relación directa con algunos de los principales cargos políticos de CiU en el Districte, empezando por la propia regidora, lo que le da un campo de influencia que va más allá de su posición en el organigrama municipal. Mercè Homs, compartió despacho con Vives durante la legislatura anterior. Un hecho contextualiza bastante gráficamente el ascendiente y la fe ciega que le confiere la regidora.

Joan Anton Sánchez de Juan

Actualmente director técnico de Anàlisi Estratègica del Gabinet de l'Alcaldia, es presidente de la Comissió Consultiva d'Habitatge i Urbanisme del Districte y seguramente el mejor formado del equipo de CiU en Ciutat Vella. Antropólogo con una prolífica producción académica, seguramente no ocupa un lugar más relevante en el porque no se apellida ni Homs ni Puig ni Vidal de Llobatera. Aun así, tanto sus afinidades intelectuales con Antoni Vives como su trabajo como director de Estratègia i Gestió del Coneixement de la Fundació Ramon Trias Fargas en la época en la que Vives era su director (2004-2007), lo sitúan como otro eje de influencia de aquél.

Quim Torra i Plà

Técnico de confianza de Antoni Vives según la periodista de *El País* Blanca Cía («Quim Torra, primer director técnico del Museo del Born», 06/09/2012), el actual director de FOCIVESA es íntimo amigo del teniente de alcalde de Hàbitat Urbà. Por lo visto, su entrada a una empresa mixta llamada a ser liquidada en 2013 no era más que una transición para ocupar cargos de relevancia estratégica. Torra ha sido designado director del futuro museo del Mercat del Born, donde se volcarán 16 millones de euros, el 11% del presupuesto en cultura para el 2013, y que quiere ser convertido en el emblema cultural de CiU. Torra, el más importante de los ejes de influencia de Antoni Vives en Ciutat Vella por su proyección, seguramente será determinante en la política en materia arquitectónica y patrimonial de CiU para el centro histórico.

Unos servicios técnicos y jurídicos intocables

A otro nivel, aunque han cambiado algunos nombres, CiU no ha tocado la estructura de los servicios técnicos y jurídicos heredada del PSC. Ha mantenido a Mercè Massa a cargo de la gerencia; ha colocado a un arquitecto de la casa, Josep Maria Coll Estruga, al frente de los servicios técnicos; y a un técnico procedente de Badalona, Alfred Lacasa Tribó, a cargo de los servicios jurídicos. En cualquier caso, la estructura que dio lugar a uno de los casos de corrupción más escandalosos de los últimos años, se mantiene intacta.

No hay que desdeñar que el aparato técnico, en un barrio como Ciutat Vella en que la lucha por hacerse con un lugar en el mercado tiene mucho que ver con la relación con el orden burocrático, sea otro polo de influencia en una medida mayor de lo que ya es. El abandono político de CiU, apostando por una gestión sin perfil político, crea condiciones para que el propio aparato técnico pueda ocupar más espacio y poder del que ya ocupa.

AQUEST ESPAI ÉS PER AL TEU ANUNCI

msi

per només 30 euros, col·labora amb l'autogestió del periòdic Masala

El decreto de reforma sanitaria

Golpe de estado a la ciudadanía

Montse Pineda / Masala

Este artículo es una breve reflexión sobre uno de los atentados más importantes que ha sufrido la llamada democracia española y que, de facto, es un golpe de estado a la ciudadanía. El texto es un esbozo que describe el asesinato con nocturnidad y alevosía del ejercicio del derecho a la salud en España y Catalunya. El actual gobierno del PP que ha aprobado el Real decreto ley 16/2012 ha violado los derechos humanos pero también ha agredido a las bases democráticas de este Estado al cambiar, por decretazo, normas básicas garantizadas constitucionalmente.

En el BOE de 24 de abril de 2012 se publicó el Real decreto ley 16/2012 de medidas urgentes para —¡qué sarcasmo!— garantizar la sostenibilidad del Sistema Nacional de Salud y mejorar la calidad y la seguridad de sus prestaciones. Este es el nombre oficial de una ley que, en realidad, destruye el sistema de salud público universal español. El Decreto 16/2012 restringe el acceso a este derecho, regula un cambio de concepción del sistema de salud —creando las figuras administrativas de «asegurado» y «beneficiario»— y destruye su carácter universal, uno de los logros de la democracia y sobre todo del pueblo.

Dejando de lado las consideraciones sobre el concepto —un tanto burgués— de «ciudadanía», hasta ahora el Estado mantenía ciertas estructuras que permitían un espejismo de igualdad y equidad ante un hecho tan trascendental como que esa ciudadanía pudiera acceder al sistema sanitario público con garantías iguales para todos. Sin embargo el Decreto 16/2012 ha fusilado dicho espejismo, recuperando la idea de un mundo repleto de privilegios, refrendados, además, por ley.

> El decreto expone a las personas «inmigrantes sin papeles y sin recursos» a la posibilidad de morirse bajo la mirada impune de las leyes y la mirada cómplice de quien no desobedece la ley ni se moviliza contra ella

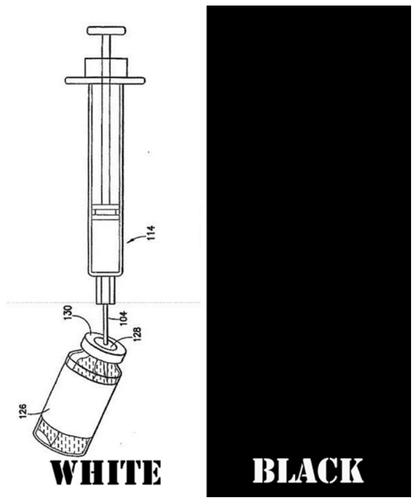

Ilustración / Masala

Esta medida lesiona claramente el estado de bienestar. Pero el gobierno la justifica aduciendo que el sistema sanitario no es viable por el gasto que supone su utilización. Con este decreto, afirma, intentará frenar el «uso abusivo del sistema sanitario», argumentando que hay muchas personas que no contribuyen a su sostenibilidad y que, por tanto, no podrán acceder libre y gratuitamente a sus servicios. Esta idea populista de que quien paga puede acceder y quien no, no puede, corrompe la noción de *ciudadanía universal*, convirtiéndonos en «clientes» del Estado y sus instituciones. Ésas que fueron creadas para garantizar, justamente, esos derechos (sanidad pública y educación).

Curiosa paradoja de consecuencias dramáticas: España está a la cola de la Unión Europea respecto a gasto sanitario pero en los primeros puestos del ránking de corrupción vinculada al dinero que mueve la sanidad (para muestra un *Cafè amb llet*). El Decreto consigue cambiar el foco del problema, cuando en realidad el gasto y el desgaste del sistema no se producen por la utilización de éste, sino por la mercantilización pseudoprivatizadora y la mala gestión de los servicios.

Apartheid sanitario: una frontera interior legitimada jurídicamente

El decreto establece un *apartheid sanitario* sin precedentes en la historia de este país. No olvidemos que el *apartheid* es una segregación y está considerada como crimen de lesa humanidad. Este Decreto gubernamental expulsa del derecho a la salud a las personas inmigrantes, administrativamente irregulares y sin ingresos y lo hace con muros simbólicos y administrativos muchos más eficaces que los que se sitúan en las fronteras. La vieja consigna de «si nos tocan a una nos tocan a todas» está hoy, sin duda, más vigente y llena de sentido que nunca.

Este decreto expone a las personas «inmigrantes sin papeles y sin recursos» a la posibilidad de morirse bajo la mirada impune de las leyes y la mirada cómplice de quien no desobedece la ley ni se moviliza contra ella. Y es que cuando el capitalismo necesita aumentar ganancias no sólo trata a las personas como mano de obra barata sino que, además, les arrebata sus garantías jurídicas.

La exclusión y segregación que alimenta este decreto no sólo es clasista y racista sino que también es patriarcal porque aumenta las desigualdades de género. Las mujeres que trabajan en el ámbito doméstico no remunerado vuelven a convertirse en «beneficiarias», ya que acceden a la asistencia gracias a la figura de un cónyuge trabajador… como durante el franquismo, cuando las mujeres que trabajaban en su casa realizando tareas domésticas —precarias e invisibles administrativamente hablando— «dependíamos de nuestro padre o marido» para acceder a la Seguridad Social.

> La exclusión y segregación que alimenta este decreto no sólo es clasista y racista sino que también es patriarcal porque aumenta las desigualdades de género

Por último, el Decreto se carga la equidad territorial tan cacareada por la derecha española porque abre las puertas a la interpretación de la ley por parte de las Comunidades Autónomas. Y como siempre #cataloniaisdiferent. El actual Govern estableció una serie de medidas para endulzar, con matices, el Decreto. Pero este dulce maquillaje populista puede tornarse veneno después del 25N. Sea como sea, en Catalunya tenemos hasta el 31 de marzo de 2013 para «regularizar» nuestro acceso a la tarjeta sanitaria, pero ojo: debemos estar empadronados desde hace tres meses, como mínimo.

Es evidente que el Decreto cuestiona muchas cosas: cómo entendemos los derechos; cómo pensamos que deben ser garantizados; qué modelo de sociedad queremos y qué estamos dispuestas a hacer para conseguirlo. Mientras tanto nos queda seguir luchando contra el apartheid sanitario que se ha instalado no sólo en los hospitales sino en la manera global de entender el derecho a la salud.

[Para más información llama al 061 o dirígete al CAP más cercano.]

Impuesto a la enfermedad

El Real Decreto 16/2012 inicia el desmantelamiento de la Sanidad Pública gratuita y universal tal como se puso en marcha en 1986 en el Estado español y se reemplaza por un modelo que significa un avance hacia formas de privatización. En cuanto a medicamentos recetados, eleva los porcentajes de los copagos y, por vez primera, dispone formas de copago para jubilados y pensionistas, sector que en muchos casos recibe retribuciones inferiores a los 600 euros mensuales. A ello, la Generalitat catalana ha añadido un «repago» que, a modo de «impuesto a la enfermedad», cobra un euro por cada medicamento adquirido con receta a todos los usuarios del sistema sanitario.

Fuente: Servicio de Prensa Alternativa (SERPAL)

Si eres inmigrante «sin papeles y sin recursos» pero ya tenías Tarjeta Sanitaria (TSI) puedes:

1. Ir al CAP para preguntar si siguen asegurados o son beneficiarios
2. Llevar un certificado de empadronamiento (con fecha de emisión inferior a tres meses)
3. Solicitar la nueva tarjeta

COR Centre Oriental Rehabilitació
acupuntura · fisioteràpia · teràpia dinàmica analítica
Thomas Min Hyun Lee
Acupuntor Fisioterapeuta
num. col·legial 3248
c/ Jerusalem, 6 1º 1er 08001 BCN
Cita previa: 637162711 | 620775724

aire fresc a la Barceloneta
el fil de FE rr
Ara amb més espai per menjar i beure
De dimarts a diumenge de 10 h. a 0:00 h.
c/Sant Carles 29
Barceloneta
Tel. 932219836
filferro@hotmail.com
Reserves per a dinar de nadal amb menús variats

La relación de todo con todo
La ética ecologista desde la perspectiva del Corán
Ibrahim Özdemir
oozebap, 2012
"Era necesario que se pusieran todas estas ideas en un libro y ha llegado en el momento justo."
Programa Mediterráneo, Radio3
Distribuye: Virus. PVP: 7 €. ISBN:978-84-612-4576-5
más información en www.oozebap.org

Aniversari d'El Lokal, 1987-2012:
25 anys són *per alguna cosa més que per gust...*

Masala

El dies 19, 20 i 21 del mes d'octubre passat va tenir lloc a Can Batlló, al barri de Sants, la celebració del 25è aniversari d'El Lokal amb unes jornades per repassar tots aquests anys, enfocar el present i seguir construint un futur d'antagonismes. Les jornades convidaven tots els moviments socials, col·lectius i persones que han conegut o han estat implicades amb El Lokal en algun moment de la seva història.

Una exposició a la sala d'actes de Can Batlló recorria amb fotos, cartells, escrits i publicacions els vint-i-cinc anys d'El Lokal, des que obrí les portes l'octubre de 1987 al barri del Raval. Les jornades es van inaugurar divendres amb l'exposició i amb una xerrada que, al voltant d'*El Lokal*(1), resseguia tota una trajectòria de lluita social i llibertària, valorant des d'òptiques diferents com es van viure aquells anys i com es viuen ara. Després va haver-hi pica-pica, música punk i alguna cosa més, fins les dues de la nit.

Al dia següent les jornades es van sumar a la manifestació contra el desallotjament de Can Vies. Després del dinar ofert per Can Batlló, a qui volem agrair la seva col·laboració, la tarda va continuar amb la xerrada *La cultura contra el poder. Espais de resistència*(2), on diferents projectes culturals alternatius van analitzar la seva evolució, les dificultats per tirar endavant les iniciatives autogestionàries, el renaixent cooperativisme i l'ús de les xarxes socials per difondre cultura. Seguidament, va tenir lloc la xerrada *Com es construeix avui la comunicació alternativa?*(3), en què diferents mitjans van valorar l'experiència i l'evolució de les publicacions i eines de comunicació alternatives -esdevingudes referents per si mateixes-, les seves potencialitats vigents, la necessitat de crear més periodisme d'investigació i el final del monopoli de la informació per part dels mitjans corporatius gràcies a l'ús de les noves tecnologies digitals. En acabat, es va fer un sopar de germanor amb més de vuitanta persones; i la nit va donar pas a la rumba amb els concerts de Juanito Piquete, Color Humano i Tamarindo i Amaranto.

Una de les xerrades durant les jornades d'El Lokal a Can Batlló

L'acte de cloenda es va fer diumenge amb la xerrada *Autogestió i lluita. Mirant endavant*(4): des de diferents experiències personals de lluita política, es van valorar les difícils realitats dels moviments socials, així com la riquesa i la importància de valors i sabers com la solidaritat, el compromís, el feminisme i el suport mutu, i es van fer propostes per tal de mantenir en forma els espais de contrapoder i els moviments socials. Finalment, un dinar amb pastís d'aniversari inclòs i un acte de màgia amb el Mag Mon van concloure les jornades d'aniversari dels 25 anys d'El Lokal. Sí, molta màgia al Lokal, i properament sabreu per què.

> Les jornades, si més no, ja van valdre la pena només perquè hi érem gairebé totes presents, vint-i-cinc anys després que El Lokal comencés a caminar

No podem oblidar les lluites populars i antagonistes que han format part d'aquest projecte llibertari, autogestionari i antiautoritari, i dels molts i diferents col·lectius i persones que han passat pel Lokal al llarg de la seva història. Les jornades, si més no, ja van valdre la pena només perquè hi eren gairebé totes presents, vint-i-cinc anys després que El Lokal comencés a caminar. Diferents generacions juntes, algunes no ens coneixíem i d'altres ja ens havíem vist. Parlem de les persones que van formar part de col·lectius i projectes com La Lletra A, l'ANA (Agència de Notícies Alternativa), l'editorial Virus, el CAMPI i l'Assemblea d'Insubmisos, la campanya NO-92, les dels Cuatro Pasos (que ens van tornar a alimentar), el KAP (Kol·lectiu Anti Presons), l'Ateneu Llibertari del Poble Sec, el col·lectiu antifeixista AENA (Al Enemigo Ni Agua), el CSRZ (Col·lectiu de Solidaritat amb la Rebel·lió Zapatista), el Punt d'Informació per a Migrants, La Distri i la tira de grups de música, els dibuixants contra el poder, el material alternatiu Kamilosetas Muskaria, els fanzinistes, els paradistes i les seves paradetes i un llarg etcètera, fins a projectes com la Coordinadora contra l'Especulació del Raval, el periòdic *Masala*, l'assemblea del Raval i la serigrafia de Fet per Rates. A totes elles i moltíssimes altres, gràcies per venir, per haver tornat un altre cop i per seguir existint.

Salut!

1 Ponents: Juantxo Estebaranz (El Likiniano, Bilbo), Iñaki García (El Lokal) i Gabriela Serra (activista).
2 Ponents: Virus Editorial, Kamilosetas Muskaria, Ateneu Popular de 9 Barris, La Ciutat Invisible, Can Vies i Can Batlló i Potencial Hardcore (Madrid).
3 Ponents: Agència 29S, *La Directa*, *Cafè amb llet*, Gala Pin i *Masala*.
4 Ponents: David Fernàndez (activista i periodista), Joana Grezner (activista feminista i periodista), i Jose de l'Ateneu Llibertari del Poble Sec.

Totes les xerrades han estat filmades i es podran consultar properament a la web d'El Lokal: www.ellokal.org.

El Lokal. C/ de la Cera, 1 bis
10 a 14h (dilluns a divendres)
17 a 21h (de dilluns a dissabte)
Tel. 93 3290643
ellokal@pangea.org
www.facebook.com/ellokal.raval

Sanción de 10.000 euros a *Cafè amb Llet* por denunciar la corrupción del sistema sanitario

Masala

El pasado octubre se consumó un grave precedente contra la libertad de expresión en Catalunya. La revista gironina *Cafè amb Llet*, que en los últimos meses ha denunciado los estrechos vínculos entre algunos cargos públicos y los intereses de la sanidad privada, fue condenada por un supuesto «daño al honor» de Josep Maria Via i Redons. Via, asesor de Artur Mas y miembro del Consorci de Sanitat de Catalunya, interpuso una querella contra la revista tras ser mencionado en el vídeo «El mayor robo de la historia de Catalunya». En él se denunciaba que Via i Redons, que forma parte de un organismo dedicado a la gestión de hospitales públicos, había hecho apología de su privatización.

La sentencia, dictada por la magistrada del Juzgado de Primera Instancia n.º 17 de Barcelona, María Millán Gisbert, condena al pago de 10.000 euros a Albano Dante Fachín y Marta Sibina, que denunciaban en el vídeo la incompatibilidad entre la defensa del interés publico y la posición de Josep Maria Via i Redons en la empresa privada. El denunciante es propietario de una consultora que realiza tareas de asesoría para los hospitales que gestiona el propio Consorci de Salut de Catalunya (CSC) del que es cargo. Esto, que es a todas luces irregular, es lo que puso de relieve la revista que, en ese momento, llevaba meses de investigación continuada sobre la gestión de los centros sanitarios, principalmente en las comarcas de La Selva y Alt Maresme.

> El denunciante es propietario de una consultora que realiza tareas de asesoría para los hospitales que gestiona el propio CSC del que es cargo. Esto, que es a todas luces irregular, es lo que puso de relieve la revista

La sentencia se ampara en una frase en concreto, para justificar la condena: «Gente como usted, como Bagó, como Manté y como tantos otros, se han enriquecido a costa de hundir la sanidad pública». Aunque en su contexto la frase alude al hundimiento de la sanidad pública como fruto del funcionamiento de una red de intereses que han acabado favoreciendo a un conjunto de empresas privadas, la jueza consideró como «falta de veracidad» que no se demostrara una relación causa-efecto entre una actuación concreta de Via i Redons y el hundimiento económico de la sanidad pública.

Imagen del vídeo «El robo más grande de la historia de Catalunya» que puede verse en *cafeambllet.com*

Si este argumento prosperara, podría poner en el punto de mira la denuncia de toda trama de intereses difusa y compleja con nombres y apellidos. Digamos que citar en una misma frase «el hundimiento de la economía» y nombres como Botín o Fainé tendría un coste mínimo de 10.000 euros, dependiendo seguramente de los euros/kilo que pese la honorabilidad del denunciante. Un correctivo y un aviso a navegantes de las líneas rojas, cada vez más burdas y estrechas, de la libertad de expresión.

Ràdio Contrabanda continua les seves emissions

Ràdio Contrabanda

El mes de juny passat ens arribava l'ordre de tancament del nostre centre emissor al Turó de la Rovira, amb un termini de vint dies, per ordre de la Subdirecció General d'Ordenació de l'Espai de Comunicació Audiovisual de la Generalitat de Catalunya. Després d'endegar una campanya pública de denúncia de la situació, en què moltes de vosaltres ens vau fer arribar suport i col·laboració, rebíem de l'Administració, de manera informal, la notícia que el pla integral que ens afecta es dilatarà en el temps i, en aquest primer moment, diuen que no contempla Contrabanda Fm com una de les seves prioritats.

> Això significa que l'amenaça de tancament no és immediata, però no desapareix, ja que l'expedient continua obert

Això significa que l'amenaça de tancament no és immediata, però no desapareix, ja que l'expedient continua obert.

Així, ara mateix, ens trobem en un període de calma, però de tensa espera. La situació de les ràdios lliures segueix sent molt delicada; com us hem anat explicant, les ràdios lliures catalanes han viscut tancaments, sancions de tot tipus, desplaçaments forçats del dial i interferències tant per part d'emissores comercials pirates com per emissores legals, que emeten amb una potència major de la permesa. En aquesta conjuntura, l'Administració no només no afavoreix la nostra vida sinó que l'asfixia a poc a poc, condemnant a mort projectes assemblearis i autogestionats, que com el nostre lluiten dia a dia per desenvolupar-se totalment al marge de subvencions, publicitat o patrocinis.

És per tot això que volem agrair el suport i l'interès mostrats per Contrabanda FM en aquests moments difícils, i demanar-vos que seguiu atentes a les futures alertes de les ràdios lliures, i que no deixeu d'escoltar-nos!

Contrabanda FM
91.4 Fm Barcelona
www.contrabanda.org

Entrevista a Dolores Juliano, antropóloga especializada en temas de género

«La discriminación sobre el trabajo sexual está muy ligada con la cuestión de la extranjería de las mujeres»

Poca es la literatura infantil dedicada a explicar a los niños en qué consiste el trabajo sexual. Si a alguien hay que agradecerle que haya incursionado en ese terreno es a Dolores Juliano. Antropóloga nacida en Argentina y radicada en Barcelona desde la década de 1970, Juliano trabaja desde hace años en temas de género, inmigración y discriminación. Con ese bagaje ha escrito libros como *Excluidas y marginales* (Madrid, Cátedra, 2004), *Marita y las mujeres de la calle* (Barcelona, Bellaterra, 2004) o *Les altres dones: la construcció de l'exclusió social* (Barcelona, Institut Català de la Dona, 2005). Conversamos con ella sobre las formas de exclusión social que sufren las trabajadoras sexuales.

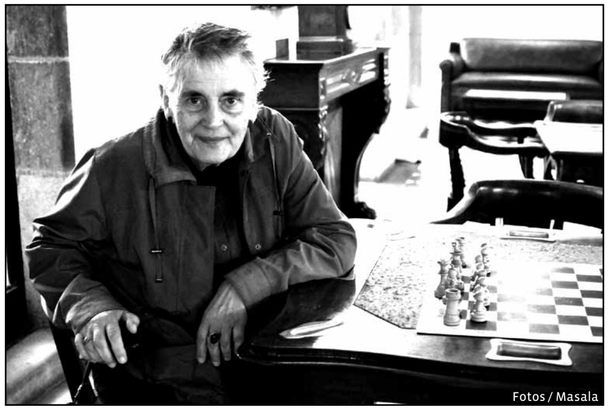

Fotos / Masala

Masala

Como antropóloga y persona comprometida, tú nunca has estado lejos de la realidad de la prostitución en Ciutat Vella. ¿Cómo afecta la exclusión y la marginación social al colectivo de las trabajadoras sexuales?

He estado trabajando bastante el tema del trabajo sexual porque me interesa la cuestión de la estigmatización. Es decir, cómo a algunos grupos se los construye desde la *otredad*, desde el no reconocimiento de lo que tenemos en común. Se da con otros sectores de mujeres: lesbianas, madres solteras, inmigrantes y también con un grupo muy estigmatizado, muy invisibilizado socialmente: las presas, las mujeres que delinquen. Sin embargo en el caso de las trabajadoras sexuales es muy evidente.

Los sectores que tienen menos acceso al poder tienen más dificultades para hacerse oír. No se considera a las trabajadoras sexuales porque… ¡qué van a decir ellas! Su discurso no es creíble socialmente. Sólo tienen una remota posibilidad de hacerse escuchar cuando pasan por el tamiz de «los técnicos». Es decir, las organizaciones o profesionales que nos acercamos a trabajar con ellas. Y, aun así, es difícil, ya que como nos dedicamos a esos temas de poca aceptación social, perdemos credibilidad.

¿Cuál es tu percepción de los cambios respecto a las políticas públicas de criminalización, de transformación del barrio?

Diría que se sigue incidiendo en la transformación de ciertos colectivos en «otros». Es curioso, hace años que existe trabajo sexual en el Raval. Ahora bien, hasta hace un tiempo, se trataba de mujeres españolas, muchas eran de Barcelona, la mayoría de áreas rurales catalanas o inmigrantes de otros lugares del Estado español. Eran «otras», en el sentido de que lo eran para el discurso moralista: «mujeres perdidas», «degradadas», «viciosas». Cambian los tiempos y cambia también la población que se dedica a este trabajo, en la actualidad predominan mujeres inmigrantes. Ahora no se usa el discurso de la «moralidad diferente» pero sí el de la «extranjeridad»; son «otras» porque vienen de fuera. Se las criminaliza y victimiza al mismo tiempo. Este discurso imperante presupone que si vienen de otra parte es porque alguien las ha traído, las ha obligado; han sido extorsionadas por delincuentes de su propio grupo étnico. Por tanto las ven como manipuladas y manipulables. Sea cual sea el nivel de autonomía que ellas reivindiquen no se les tiene en cuenta. Con este discurso se consigue, por un lado, criminalizar a los hombres y, por otro, victimizar a las mujeres. En este momento es mucho más fácil hablar de trata, un fenómeno que existe pero que es bastante minoritario, que hablar de trabajo sexual.

Sin embargo, la cuestión de los derechos de las «víctimas», de ellas como protagonistas, tampoco tiene mucha resonancia. ¿Espera, el poder, que la «víctima» de la trata sea sumisa y cómoda?

> Antes, las prostitutas del Raval eran «otras», en el sentido moralista: «mujeres perdidas», «degradadas», «viciosas». Ahora no se usa el discurso de la «moralidad diferente» pero sí el de la «extranjeridad»; son «otras» porque vienen de fuera

No se acepta que las mujeres puedan reivindicar un cierto nivel de autonomía. No se está dispuesto a concederles cosas tales como *elegir*; entre otras cosas, elegir quedarse cuando lo que se espera es que estén muy agradecidas de que se las meta en un avión para regresar a su país. Lo que se les pide, a todas las mujeres en prostitución, no es tanto que no existan, sino que sean invisibles. En el fondo, la sociedad no se preocupa tanto por el hecho de que exista el trabajo sexual —resulta cómodo en términos de estructura social, incluso en esta sociedad tan capitalista está legitimado por la ley de la oferta y la demanda—; lo que se espera de ellas es que no estén en la calle, que no se las vea.

Como sociedad nos negamos a ellas con todos nuestros sentidos: no queremos verlas ni escucharlas y, por supuesto, ¡tampoco tocarlas! ¿Por qué se construyen con tanta fuerza la estigmatización y el rechazo? Debemos preguntarnos cómo y por qué, para ser como somos, necesitamos que existan esas «otras», sin palabras, sin derecho a hacerse escuchar. ¿Por qué segregamos socialmente a determinados sectores? Es un problema de la estructura social, no de lo que ellas son. No es un problema de ellas, es un problema nuestro como sociedad.

> El uso marca espacios permitidos y prohibidos para determinados sectores. Aquellos con mayor poder tienen acceso a casi todos los espacios, en cambio los sectores de menor poder acceden a una cantidad muy limitada

Parece que la invisibilidad de ciertos sectores, ese «no verte, no oírte, no tocarte», también tiene que ver con el debate acerca del espacio público, del modelo de ciudad y, por tanto, con los barrios…

El uso marca espacios permitidos y prohibidos para determinados sectores. Aquellos con mayor poder tienen acceso a casi todos los espacios, en cambio los sectores de menor poder acceden a una cantidad muy limitada. Como si en determinados barrios —en *todos* los barrios para determinadas personas— existiera, implícito, un cartel de «reservado el derecho de admisión». Si el espacio público es *público* y todas las personas podemos detenernos, hablar y concretar cualquier negocio en él, ¿por qué hiere a la sensibilidad ciudadana que las prostitutas negocien en el espacio público? Si se prohibiera la actividad sexual sería, acaso, comprensible; pero lo que hacen las mujeres prostitutas en el espacio público no es una actividad sexual, es simplemente conversar. Y ni siquiera eso les está permitido.

En algún momento se habló de la incoherencia de que fuesen únicamente las actividades sexuales de pago las que estuviesen penalizadas. Si lo que molesta es ver sexo explícito, ¿no debería ser irrelevante si se cobra o no?

Sí. Lo curioso es que este hecho de prohibir en el espacio público se acaba transformando en una prohibición general. Por ejemplo, las mujeres que no ejercen prostitución «no deben ir» a las zonas donde se ejerce porque se ha interiorizado la idea de que las trabajadoras del sexo son «otras», que si se comparte el mismo espacio es contaminante y peligroso, cuando realmente no hay riesgo. Me resulta curioso, por ejemplo, que con la nueva Filmoteca en el Raval haya quien dé una vuelta para no pasar por determinadas calles aunque sea el camino más directo. Es sencillamente porque allí hay trabajo sexual y existe una prohibición interiorizada de que no es un lugar «apropiado».

El proyecto en que estás trabajando últimamente se basa en cómo y por qué determinados sectores, que tienen problemáticas específicas, no son escuchados ni tenidos en cuenta. Respecto a la legitimación y deslegitimación de ciertas voces, ¿cuáles son las ideas que pueden permitirnos empezar a escuchar y a ser escuchadas?

Mientras creamos que hay una sola manera correcta de interpretar las cosas y que las demás son erróneas, será difícil tomar consciencia de que pueden haber distintos discursos legítimos. Nos hemos acostumbrado a pensar cuál es «la verdad sobre esto», a partir de una educación basada en el discurso científico. Y aunque sobre temas sociales puede haber distintos discursos, otorgamos validez sólo a uno y a los sectores que lo repiten. Cuando aceptemos que vivimos en una sociedad múltiple, con múltiples problemas y múltiples discursos válidos —no es lo mismo el punto de vista de las mujeres que de los hombres, o el de un sector con pocos recursos o con muchos, o el de una persona inmigrante o una nativa—, entonces podremos empezar a escuchar.

> Cuando comenzamos a colaborar con trabajadoras del sexo, nuestro objetivo era ayudarlas a organizarse y que en otro momento siguieran solas. Nos decían que no, porque a ellas solas nadie les hacía caso

Barrios con o sin legitimidad

¿Ocurre lo mismo con los barrios que con las trabajadoras sexuales?

Quienes tienen muy poco poder y están en posiciones sociales diferentes generan discursos alternativos, pero son sistemáticamente deslegitimados. Sucede igual con las zonas de poco prestigio de la ciudad, como el Raval. Normalmente no se consulta al colectivo vecinal y se hacen planes urbanísticos que, en última instancia, tienen como función reemplazar a ese vecindario por otro, basándose en un criterio económico.

La campaña vecinal de «Queremos un barrio digno», que comenzó en el Raval, legitima a unas voces frente a otras…

Esa presunta legitimidad, dada a unos ciertos sectores de vecinos, existe en la medida en que su discurso coincida con el discurso imperante, dominante. No se reconoce el discurso del otro. ¿Qué pasaría si estas asociaciones vecinales adoptaran un discurso alternativo? El reconocimiento real, en definitiva, debería ser el reconocimiento de disentir.

> Una de las mayores dificultades es asumir que individualmente vamos haciendo camino pero socialmente se producen muy pocos cambios

¿Qué peso tienen las alianzas en este análisis? Pensando en las formas más diversas de organizarse…

Las alianzas son importantes. Recuerdo que cuando comenzamos a colaborar con trabajadoras del sexo, nuestro objetivo era ayudarlas a organizarse y que en otro momento siguieran ellas solas. Nos decían que no, que nos les interesaba, porque a ellas solas nadie les hacía caso. Las prostitutas son conscientes de que, por su posición desvalorizada, les resulta muy difícil hacerse escuchar y buscan alianzas con sectores que tengan más posibilidades. Aunque, al final, las organizaciones o las personas que trabajamos con sectores marginales acabamos participando de su descrédito. Más que infundir credibilidad nos hacemos poco creíbles.

El panorama no es fácil pero ¿alrededor de qué ilusiones y desilusiones podríamos seguir trabajando?

Creo que una de las mayores dificultades es asumir que individualmente vamos haciendo camino pero socialmente se producen muy pocos cambios. Cuando salimos del pequeño círculo de gente que trabaja cercana tenemos que repetir hasta el infinito el mismo mensaje, que muchas veces no se corresponde con el punto en el cual una está. Llega un momento en que produce verdadera fatiga. Te encuentras con el mismo prejuicio repetido miles de veces y te preguntas ¿no se podrían haber modificado mínimamente los prejuicios de base? Esto es lo que produce mayor desilusión. Pero, si lo miramos desde un punto de vista optimista —¿y por qué no hacerlo?—, hemos ido avanzando. Tenemos un mejor conocimiento colectivo, mayor experiencia. Es un logro que podemos compartir mucho o poco . Tenemos mucha experiencia en el fracaso, es cierto, pero el mayor fracaso sería no intentarlo. Por eso seguimos.

67 dreams

Masala / Califas

«Se estima que hay un millón y medio de personas en EEUU que llegaron como niños y jóvenes y que no tienen estatus legal de inmigración. No tienen manera de legalizarse bajo las leyes de inmigración tal como están ahora.» Así empezó la conversación con Cecilia Canda, abogada de asuntos migratorios y especialista en deportaciones y expulsiones de jóvenes en EEUU.

Durante el pasado mes de mayo nos encontramos en el Centro Cultural La Peña, de Berkeley, para asistir a un acto del colectivo *67 dreams*. Este grupo está formado por jóvenes, mayoritariamente latinos, que llegaron a una edad muy temprana a EEUU, de la mano de sus padres, y ven que hoy, tras años de formación educativa en centros estadounidenses, cuando llegan a la edad de decidirse por un *college* o universidad, no pueden acceder a la educación superior ya que su estatus es el de «persona sin papeles». Ya adultos, se dan cuenta de que toda su formación sólo les ha servido para trabajar como indocumentados, ya que no disponen ni de un número en la seguridad social, algo indispensable para trabajar en EEUU.

Barack Obama decidió crear, el pasado mes de junio, el programa DACA (Acción Diferida para los Llegados en la Infancia, por sus siglas en inglés). Esta ley permite a todos los llegados en edades tempranas, y matriculados en instituciones educativas, inscribirse para obtener un estatus legal.

«Querían que a los veinte años regresara a México, cuando llevo desde los seis meses de edad en EEUU. Querían arrancarme de lo que ha sido mi cultura, mis amigos y mis calles», comenta Jorge Quezada.

Obama ha tenido un claro detalle electoralista con la población latina implementando el programa y los latinos han empezado a decantar su voto. Obama siempre ha estado muy atento a este colectivo indeciso, y el DACA, sin duda, ha sido su gran golpe.

«El DACA es problemático porque es muy limitado. No es un estatus legal. No abre el camino a una visa, residencia o ciudadanía. Dura sólo dos años, con la posibilidad de renovarlo, siempre que el programa no termine antes», nos comenta Cecilia.

Pero, ¿deja el DACA a una parte de ellos fuera? «La persona tiene que demostrar que entró al país antes de cumplir 16 años; que era menor de 31 años el 15 de junio de 2012; que ha estado presente desde el 15 de junio de 2007 hasta la fecha; que estaba en el país el 15 de junio de 2012; que se ha graduado en una *high school* u obtenido un certificado de equivalencia; y que no ha cometido un crimen mayor ni un crimen menor significativo –una multa de positivo en un control de alcoholemia sería suficiente–».

Una de las promesas electorales del derrotado Mitt Romney fue que revocaría el DACA. ¿Qué pasará con el programa después de las elecciones? «A 10 de octubre, el Servicio de Inmigración ha recibido un total de 179.794 formularios y ha aprobado sólo 4.591. Si pasara lo peor, y pongamos que hay sólo 200.000 aprobadas cuando, en realidad, se estima que hay el doble, ¿que harían? ¿Intentarían deportar a 200.000 personas jóvenes que han estado trabajando, pagando impuestos y estudiando en EEUU? El sistema de deportaciones se está viniendo abajo por su propio peso.

¿Diríamos entonces que DACA es una cortina de humo? «DACA es como una puerta que se abrió para algunos latinos. Otros no podrán nunca ser aptos para presentarse al DACA. La puerta siempre estuvo cerrada para ellos.»

«Todos tenemos la esperanza de que DACA sea una plataforma para una ley que ofrezca un camino a cierto estatus legal. Y una solución para los que no pudieron inscribirse en ella porque eran menores de 15 años o entraron a los 16 o cumplieron 31 años el 14 de junio de 2012. Y, aun peor, los que no rellenaron el formulario por temor a ser deportados.»

http://www.67suenos.org/

Contra el maldecap...
Escolta Ràdios lliures!
Ràdio Bronka www.radiobronka.info 104.5 (Barcelona Nord, Badalona)
Ràdio Pica www.radiopica.net 96.6 (de 14 a 24h) Barcelona
Ràdio Línea 4 www.radiolinea4.net 103.9 (Barcelona Nord)
La Tele Canal 52 UHF www.okupemlesones.org
Contrabanda FM www.contrabanda.org 91.4 Barcelona

23 robadors
vins i copes
obERT/open - DIMARTS-DIUMENGE
DIMECRES - JAM SESSION 8H./11H
DIJOUS - DISSABTE- DJ'S
DIUMENGE- PROJECCIONS
C/ROBADOR 23 METRO-LICEU

Clínica veterinària
El Be negre
De dilluns a divendres de 12 a 14 hores i de 17 a 20 hores
Dissabtes de 13 a 14 hores
Carrer Lleialtat 2, 08001 Barcelona Tel.: 93 4416898 - 689 491204

PERFORMANCE POLIPOESÍA PINTURA MÚSICA CINE TEATRO TALLERES EXPERIMENTACIÓN...
La PAPA L'ASSOCIACIO DE PERFORMERS, ARTISTES I POETES ASSOCIATS
Calle Tapioles, 12 (Poble Sec)
Miércoles a domingo de 19 a 24 h
Viernes y sábado de 19 a 01.45 h
<M>: Paral·lel (L2 - L3) / Poble Sec (L3)
www.lapapa.org / lapapa.org@gmail.com

Serge Latouche
La sociedad de la abundancia frugal
978-84-9888-402-9
15 euros
144 páginas
Icaria editorial
www.icariaeditorial.com

ANTIC TEATRE
ADRIANTIC /// ESPAI DE CREACIO
L'horari del BAR de l'ANTIC TEATRE és:
DILLUNS a DIJOUS de 10 a 23:30h.
DIVENDRES de 10 a 24h.
DISSABTES de 16 a 24h.
DIUMENGES de 16 a 23:30h.

Entrevista a Deeba Asghar

«Entrando en la lógica de la discriminación»

Deeba Asghar es integradora social, mediadora y forma parte de la Liga de Mujeres Pakistaníes de Minjah ul Quran, un oratorio situado en el Raval. Hoy nos concede una entrevista que nos permite adentrarnos en la realidad de las mujeres pakistaníes del barrio. Nos cuenta la realización de un «diagnóstico participativo de necesidades», hecho con varios grupos de mujeres de la comunidad, del que ella ha sido impulsora y nos abre puertas para contemplar sus estrategias individuales y colectivas en el momento de afrontar adversidades. Esperamos tender puentes que nos permitan transitar y situar estos conflictos en la agenda social y política de todas y todos.

Mireia Vehí Cantenys / Carla Alsina Muro

Háblanos de los espacios de mujeres que hay en la comunidad de Minjah ul Quran.

En Minjah, desde hace años, estamos organizando clases de castellano para mujeres, en un horario exclusivo para ellas. Las clases sirven para aprender el idioma pero, a la vez, funcionan como espacio de acogida para mujeres nuevas, punto de encuentro y socialización. En las clases participan, de lunes a jueves, entre 30 y 50 mujeres de todas las edades.

También existe la Liga de Mujeres que es un espacio más maduro en el que participamos entre 10 y 15 mujeres, también de distintas edades y donde nos juntamos para organizar conmemoraciones y fiestas tradicionales. En la Liga también hablamos de los problemas y dificultades de las mujeres

de nuestra comunidad, como hemos hecho, por ejemplo, con el diagnóstico.

Las mujeres pakistaníes muchas veces trabajan en tiendas pakistaníes, muchísimas horas, y cobran muy poco. Ellas lo necesitan y los comerciantes se aprovechan, sobre todo porque saben que es muy difícil que algún español les dé trabajo llevando velo

¿Cómo ha sido el proceso del «diagnóstico participativo de necesidades»?

Al principio la propuesta del diagnóstico me costó mucho y también fue bastante difícil que las mujeres vinieran, porque siempre que vemos que nuestros conflictos salen en medios de comunicación, todo el mundo opina y nunca hay soluciones. Por eso había un punto de desconfianza para afrontar este proceso. Y yo les dije que era un paso, que al menos lo que pensamos estaría ante la gente. Creo que, aunque no exista una solución rápida, alguna gente lo verá. Y algún día, seguramente, habrá una solución.

El diagnóstico que hicimos desde la Liga de Mujeres fue muy distinto al que hicimos desde las clases. En la Liga nos encontramos sólo una vez al mes, sin embargo, durante todo el proceso, hemos tenido ocasión de vernos dos veces gracias a las clases, así que sobre todo hemos pensado los temas del diagnóstico desde ese espacio.

El proceso resultó fructífero, las mujeres explicaron sus conflictos, sobre todo las que están estudiando y tienen problemas en el colegio. En varios momentos salió que, aunque pones de tu parte para integrarte, al final, nunca formas parte del club, nunca formas parte del resto, porque tus conversaciones son diferentes, tu estilo de vida es distinto al de la otra gente de clase; no puedes ir a la piscina. El idioma siempre es un gran barrera porque aunque hables perfectamente, siempre te falta algo; no es tu lengua materna. Y si tú migras, aunque fueras muy buena estudiante en tu país es posible que aquí, por el idioma, bajes el nivel. Y eso baja mucho la autoestima. Éstas son algunas de las cosas que hemos trabajado en las sesiones.

¿Cuáles son el tipo de conflictos recurrentes que os encontráis? ¿Cómo los vivís?

Hay muchísimos, intentaré enumerarte unos cuantos pero no es fácil. Por ejemplo, si no sabes el idioma y tienes que ir al médico no puedes relacionarte bien con él. Es verdad que hay servicios de mediación pero, ahora, con los recortes, muchas veces no los encuentras y muchas veces, donde los hay, los médicos no los llaman.

Otro conflicto que salió es el tema de la piscina y la educación física. No es que no podamos hacer estas actividades, sino que no podemos hacerlas junto con chicos. Esto genera un problema más allá, ya que esta obligatoriedad educativa provoca que muchas mujeres no quieran llevar a sus hijas a la escuela. Las niñas no quieren hacer estas actividades y las profesoras las castigan. Yo creo que hacer piscina o educación física no es un tema de primera necesidad, por eso no entiendo estos castigos y, además, creo que se podría llegar a un acuerdo pero los de la escuela no quieren.

Hay muchas familias que se conocen entre ellas y mucha gente que quiere vivir aquí porque existe una red social muy grande y eso genera trabajo

¿Hay otros conflictos en el ámbito educativo?

Además está el conflicto de siempre, el del velo. En primaria, las niñas no hace falta que lo lleven, pero a partir del instituto sí y muchos institutos lo están prohibiendo. Durante este proceso que hemos llevado a cabo, algunas madres se han reunido y organizado para ir a hablar con las directoras del instituto y mediar con el tema del velo, pero no dejan hablar a todas las madres como un conjunto. La directora es inteligente al dividirnos: por separado no podemos negociar. Estamos en este punto, no hay margen de negociación.

Si tú migras, aunque fueras muy buena estudiante en tu país es posible que aquí, por el idioma, bajes el nivel. Y eso baja mucho la autoestima

¿Y cómo ves la convivencia en el Raval?

Las personas que tienen sus negocios aquí están bien en este barrio. Hay muchas familias que se conocen entre ellas y mucha gente que quiere vivir aquí porque existe una red social muy grande y eso genera trabajo. Pero si eres una mujer pakistaní siempre te cuesta mucho encontrar empleo... la manera de vestir, el uso del pañuelo... los conflictos de siempre. Tienes que pasar por muchas dificultades.

Las mujeres pakistaníes muchas veces trabajan en tiendas pakistaníes, muchísimas horas, y cobran muy poco. Ellas lo necesitan y los comerciantes se aprovechan, sobre todo porque saben que es muy difícil que algún español te dé trabajo llevando velo. Esto, además, está empezando a pasar también en las tiendas pakistaníes: ahora tú vas a una tienda pakistaní y si llevas velo no te dan trabajo. Los comerciantes han entrado en la lógica de la discriminación porque a ellos lo único que les importa es su negocio, no si esa mujer necesita libertad religiosa. Según ellos, tienen más ganancias si las mujeres no llevan velo; argumentan igual que los españoles.

¿Qué estrategias utilizáis ante estos conflictos?

Así, en lo laboral, ha ocurrido que algunas mujeres han abierto negocios propios. Pero también ocurre mucho que las mujeres se quedan en casa. Y ahora, con el momento económico actual, también ocurre que algunas familias vuelven a su país mientras el marido o el padre se queda trabajando aquí.

Respecto al tema del velo, algunas deciden quitárselo y consiguen trabajo y otras no. Las que no, pues... cuando yo empecé a trabajar en el hospital, por ejemplo, me lo quité; pero no pude, no me sentía bien y a los tres meses dejé el trabajo.

¿Qué dirías para terminar?

Yo misma he pensado mucho en volver a mi país. Pero las mujeres nos apoyamos mucho entre nosotras y, aun con dificultades, aquí existe una red que me hace apostar por quedarme.

Entrevista a Deeba Asghar

«Entrando en la lógica de la discriminación»

ہیں جب کے نئے لوگوں کے لیے ایک عام سی جاب تلاش کرنا بھی کافی مشکل ہے لیکن روال میں پاکستانیوں کی اکثریت کی بدولت بہت سے نئے لوگوں کو اچھا روزگار مل جاتا ہے۔

اور ایک عورت ہونے کی وجہ سے کام تلاش کرنا اور بھی مشکل بات ہے اس کی بہت سی وجو ہات ہیں جیسے کہ لباس مختلف ہونا،سکارف لینا وغیرہ۔۔۔ اس لیے پاکستانی لڑکیاں عام طور پر پاکستانیوں کے پاس بہت تھوڑی سی تنخواہ میں اور بہت زیادہ گھنٹے کام کرتی ہیں تاکہ ان کو اس مسئلے کا سامنا نہ کرنا پڑھے لیکن اب تو پاکستانی بھی سکارف والی لڑکی کو کام دینا مناسب نہیں سمجھتے۔ان کو بھی لگتا ہے کہ سکارف کے بغیر ہماری آمدنی میں اضافہ ہو گا۔لیکن وہ یہ نہیں سوچتے کہ اس لڑکی کو مذہبی آزادی کا حق ہے

لوگوں نے ان سب مسائل کا کیا حل نکالا ہے

کچھ لوگوں نے اس مسلے کا حل یہ نکالا ہے کہ، یا تو خواتین اپنا کاروبار شروع کر رہی ہیں یا پھر فیملیز پاکستان جانے کا فیصلہ کر رہی ہیں، تاکہ گھر کا سربراہ یہاں رہ کر کوئی روزگار تلاش کر سکے اور فیملی کی بنیادی ضروریات کو کم آمدنی میں پورا کر سکے

کچھ خواتین سکارف کے بغیر کام کرا شروع کر دیتی ہیں اور دوسری اپنے رب کی بارگاہ میں دعا گو رہتی ہیں کہ جو ان کی قسمت میں ہوا اللہ پاک ان کو ضرور دے گا۔

میں نے اپنی پہلی جاب کا آغاز اسپتال میں بطور نرسنگ اسسٹنٹ کیا، وہاں میں نے سکارف کے ساتھ کام کرنا شروع کیا لیکن کچھ ہی وقت میں وہاں کے لوگوں نے مجھے بہت پریشان کرنا شروع کر دیا۔ تو میں نے تنگ آ کر سکارف تو اتار دیا لیکن مجھے کام کرنے میں بلکل مزہ نہیں تھا آتا پر وقت میں خود کو مجرم سمجھتی تھی۔ اسکارف کے بعد کپڑوں پر اعتراضات شروع ہو گئے اسی طرح روزانہ ایک نئی بات اور پھر سیدھا سیدھا مزہب پر وار شروع ہو گیا، تو میں نے وہاں سے کام چھوڑ دیااور اللہ پاک سے دعا کی اور آج اس نے بہت اچھا مقام دیا ہے

میں اپنی بات ختم کرتے ہوئے یہ کہوں گی کہ جو لوگ یہاں کافی عرصہ سے موجود ہیں ان کے لیے پاکستان واپس جا کر دوبارہ سے سب شروع کرنا بہت مشکل کام ہے اور ایک عورت ہونے کے ناتے میں یہاں کی زندگی اس لیے زیادہ پسند کرتی ہوں کیونکہ یہاں تحفظ ہے۔

پاکستانی کمیونٹی کے مسائل میڈیا میں آتے تو ہیں لیکن کبھی کبھی کسی مسلے کا کوئی

حل نہیں نکلا۔

کون کون سے مسائل سامنے آئے

اس کے بعد میں نے خواتین کو احساس دلایا کہ اس دفع کم از کم ہمارے مسائل ہمارے ذریعے میڈیا میں جائیں گے، اور اگر ابھی ان مسائل کا

کوئی حل نہیں ہے تو مستقبل میں آنے والی نسلوں کے لیے بہت سی آسانیاں پیدا ہو سکتی ہیں

اس کے بعد خواتین کی کسی حد تک حوصلہ افزا ہوئیں تو وہ اس پروجیکٹ کا حصہ بنیں۔ پھر خواتین اور خاص طور پر اسکول جانے والی بچیوں نے ہمیں بتایا کہ ان کو سکول کے اندر تیراکی کی کلاس لڑکوں کے ساتھ کرنی پڑھتی ہی جو کہ ہمارے مذہب میں بلکل بھی جائز نہیں ہے، اور ورزش کی کلاس میں بھی ہمارے ساتھ یہی مسلہ ہے، اس کے علاوہ بہت سے اسکولز میں سکارف لینے پر پابندی لگائی جا رہی ہے اور اس گفتگو کے دوران بہت دفعہ یہ بات سامنے آئی کہ ہم جتنی بھی کوشش کر لیں یہاں کے لوگ ہمیں کبھی بھی اپنے گروپ کا حصہ نہیں سمجھتے کیونکہ ہماری گفتگو ان لوگوں سے مختلف ہوتی ہے، ہمارا طرز زندگی مختلف ہے، مقامی زبان ایک بہت بڑی رکاوٹ ہے۔ ہم جتنی بھی اچھی ہسپانوی زبان بول لیں لیکن ہم ہمیشہ غیرملکی ،رہیں گے

ایک اور بات جو سامنے آئی وہ یہ کہ جو بچے اپنے ملک میں بہت اچھے طالب علم ہوتے ہیں یہاں آ کر مقامی زبان نہ آنے کی وجہ سے ان کی پڑھائی کا

لیول کم ہو جاتا ہے اور وہ بچے احساس کمتری کا شکار ہونے لگتے ہیں

حالیہ مسائل

حال میں پیش نظر مسائل میں ایک اہم مسلہ مریض کا ڈاکٹر کے ساتھ ہمکلام ہونا کافی مشکل ہے، اسپتال میں ترجمانی کی سہولت ہونے کے باوجود بہت دفعہ اس سہولت کا فائدہ نہیں اٹھایا جاتا۔ کیونکہ ترجمان کا پیشہ ایک اوفیشل پیشہ نہیں ہے تو اس کو اہمیت نہیں دی جاتی ۔ اور اب تو اقتصادی بہران کی وجہ سے ترجمانی کی سہولت بھی ختم کی جا رہی ہے۔

رواں کے زندگی کیسی ہے

راوال میں پاکستانیوں کی اکثریت کی وجہ سے لوگ اس مہلے میں رہنا پسند کرتے ہیں۔ یہاں بہت پرانے جو لوگ رہائش پزیر ہیں ان کے کاروبار کافی اچھے

،

ادیبا اصغرایک سماجی کارکن اور منہاج القرآن ویمن لیگ کی رفیق ہیں آج ہم ان سے جائیں گے کہ راوال میں رہنے والی پاکستانی خواتین کو روز مرہ کی زندگی میں کن کن پریشانیوں کا سامنا کرنا پڑھتا ہے۔

منہاج القرآن میں خواتین کے لیے کیا کیا جاتا ہے

منہاج القرآن میں کافی عرصہ سے خاص طور پر خواتین کے لیے ہسپانوی زبان کی کلاسز کا اہتمام کیا گیا ہے، جہاں وہ با آسانی شرکت کر سکتی ہیں، ان کلاسز کی خاصیت یہ بھی ہے کہ یہاں خواتین زبان سیکھنے کے ساتھ ساتھ اپنی ہم وطن بہنوں کے ساتھ مل کر اپنے مختلف مسائل اور پیچیدگیوں پر بات چیت کر سکتی ہیں۔

ان کلاسز میں عام طور پرخواتین کی تعداد 30 سے 50ہوتی ہے کلاسز کے اوقات خواتین کی آسانی کے لیے صبح میں رکھے گئے ہیں، ان کلاسز میں کسی بھی عمر کی خواتین اور بچیاں شرکت کر سکتی ہیں

ہسپانوی زبان کے علاوہ منہاج ویمن لیگ کے زیر اہتمام ہر سال مختلف ثقافتی ، مزہبی اور تفریحی سرگرمیاں سرانجام دی جاتی ہیں جو کہ خصوصی طور پر خواتین کے لیے منعقد کی جاتی ہیں

اس پروجیکٹ میں خواتین کا شرکت کرنا کیسے ممکن ہوا

اس پروجیکٹ کو کرنے کے لیے ہم نے کلاسز میں آنے والی خواتین اور منہاج القرآن ویمن لیگ بارسلونا کے ساتھ گفتگو کی، کلاسز کی خواتین کے ساتھ بات کرنے کے بعد کچھ موضوعات سامنے آے جبکہ تنظیم سے بات کرنے کے بعد بھی مختلف موضوعات سامنے آئے چونکہ کالاسز کی خواتین کے ساتھ ہم زیادہ رابطہ میں رہے اس لیے ہم نے کلاسز میں سامنے آنے والے مسائل کو زیادہ ترجیح دی۔

پہلے تو خواتین کو اس پروجیکٹ میں شامل کرنا کافی مشکل ہوا، کیونکہ

خواتین کا 15 روزہ۔ پروگرام

بچوں کے لیے سمر کیمپ

گھروں میں 15 روزہ۔ محفل حلقہ درود

عید میلادالنبی کا سالانہ اجتماع

محرم الحرام کا سالانہ پروگرام اور اسی طرح بہت سی مزید سرگرمیاں سرانجام دی جاتی ہیں جو کہ خصوصی طور پر خواتین کے لیے منعقد کی جاتی ہیں

Plantes medicinals Tés Espècies
Elaboracions artesanals producles integrals per a tractaments en fitoteràpia i dietètica
VERN Herbolari
C/Flassaders 14 (Casc Antic) 93 3196942
email: herboribera@gmail.com
HORARI: dilluns a divendres 11 a 14.30 i de 17 a 21 h
dissabtes de 11.30 a 14.30 i de 17.30 a 21 h

Del 14 al 16 de desembre 2012
Divendres de 19 a 22 hores
Dissabte i diumenge de 10 a 13 y de 15 a 19 hores
Total hores: 17
cursos de
teatre físic
a càrrec de Frank Radüg
Form de teatre Pa'tothom
93 442 92 82 C/ Lluna, 5 baixos, BCN
www.patothom.org # info@patothom.org

Llibreria
La Rosa de Foc
. Anarquisme . Moviment Obrer . Guerra Civil .
. Moviments Alternatius . Contracultura .
De dilluns a dissabte de 16 a 21h larosadefoc@hotmail.com
Joaquín Costa 34, baixos. 08001 Barcelona. Tel: 933177892

B.J.
comidas, tapas y bocadillos
domingos cerrado
Frase del dia Gratuita (Ya)
c/Joaquín Costa 36
Tel. 933014763

Bar Mendizabal
SUCS I BATUTS NATURALS · ESMORZARS · MÚSICA · PLATS DEL DIA · COCKTAILS · BOCATES · TAKE AWAY · TERRASSA · SOL I SOMBRA
Bar Mendizabal
Plaça del Canonge Colom, Raval / Barcelona
Tots els dies de les 8:30 a les 1:00

Exposicions, sucs de fruita, batuts, pastissos, narguilé, tes exòtics
la Clandestina
teteria cultural
dilluns i dijous de 9 a 22h
divendres i dissabtes de 10 a 24h
diumenges de 11 a 22h
Tel. 933190533
Baixada de Viladecols 2 bis
08002 Barcelona
www.teterialaclandestina.com
la Clandestina TETERIA

Las fronteras catalanas matarán igual

Hibai Arbide

La frontera es, en el mejor de los casos, la condición no democrática que ha posibilitado espacios de democracia en Europa durante algunos períodos del siglo XX. La frontera es siempre no-democrática en la medida en que es el dispositivo que establece quién es ciudadana y quién no; quién ha tenido la suerte de nacer en el sitio correcto y quién debe sufrir las consecuencias de haber visto la luz en el lugar equivocado. La frontera no es la raya que separa en un mapa un país de otro sino los dispositivos jurídicos, policiales, de clase, de género y sociales que establecen quién tiene derechos y quién no.

> La frontera es siempre no-democrática en la medida en que es el dispositivo que establece quién es ciudadana y quién no

¿Qué pasaría en el caso de que Catalunya fuera un nou Estat d'Europa tal y como reclamaba la histórica manifestación de la diada? Los partidos con representación parlamentaria que reclaman la independencia evitan mencionar qué proponen en este sentido para el nuevo Estado. Ninguno de ellos declara abiertamente que le gustaría blindar el límite territorial de Catalunya, establecer criterios de ciudadanía por el que las no-catalanas queden excluidas y que los Mossos d'Esquadra se integren en organismos policiales supranacionales como Frontex. Pero ninguno niega explícitamente que su proyecto lo incluya. Es más, todos apelan al derecho de Catalunya a convertirse en un Estado «como los demás». El régimen de fronteras europeo no se limita a los miembros de la Unión Europea sino que condiciona la política de fronteras del norte de África, Europa del Este, Balcanes, Báltico y Oriente Próximo. La red de campos y centros se extiende como una tupida malla por todos ellos. ¿Es realista imaginar una Catalunya independiente sin CIE?

Andorra, único Estat propi de los Països Catalans, consagró en su constitución la política de segregación étnica más dura de Europa. La gran mayoría de las ciudadanas que residen permanentemente allí no tienen derecho a la nacionalidad y no cuentan con derechos políticos reconocidos. Además, su legislación prohíbe tener permiso de trabajo y residencia a las personas con alcoholismo u otras toxicomanías, alteraciones mentales graves, enfermedades infecciosas como hepatitis o SIDA, enfermedades crónicas que evolucionen hacia una incapacidad laboral como la sordera o incapacidades físicas o psíquicas para el tipo de trabajo solicitado.

> Andorra, único «Estat propi dels Països Catalans», consagró en su constitución la política de segregación étnica más dura de Europa

En el caso de CiU no hace falta recurrir a conjeturas. Ha votado a favor de todas las leyes de extranjería desde 1985, aplaudiendo de manera entusiasta las modificaciones más duras. A nadie se le escapa que, si fuera por ellos, la Catalunya amb Estat propi sería un país en el que la única negra sería La Moreneta. CiU ha sido el acompañante que nunca ha dejado a PP y PSOE en la estacada. Esa separación irreconciliable que se da cuando se envuelven en banderas nacionales desaparece a la hora de recortar derechos a migrantes y autóctonas.

En el programa de Solidaritat per la Independència no se nombra ni una sola vez la cuestión de las fronteras. La única mención en su web a los CIE denuncia la imposibilidad del Síndic de Greuges de acceder al CIE de Zona Franca, pero no critica la existencia del mismo. Su web dice «farem de Catalunya l'Holanda del Mediterrani»; debemos entender por lo tanto que su modelo de neoliberalismo con barretina tiene allí su prototipo. Holanda, con casi 17 millones de habitantes, cuenta con 7 CIE. Sería necesaria la construcción de varios más en Catalunya para emular a los Países Bajos.

Si atendemos a su web y programa, para ERC la cuestión de las migraciones tiene un carácter principalmente cultural. Los «retos» que implica son los relacionados con la lengua, multiculturalidad, integración y el resto de tópicos progres. En el coloquio sobre cómo debería ser la futura república catalana «desde el punto de vista de la inmigración» realizado hace unas semanas no se mencionaron las fronteras y las expulsiones. Durante la visita del diputado Joan Tardà al CIE Zona Franca, el partido fijó su posición respecto. En ningún momento declararon estar en contra de que existan, siempre que la expulsión se deba a una infracción penal (en la actualidad puede ser penal o administrativa). Tardà no se posicionó en contra de los CIE sino de su forma actual, especialmente cruel.

> A nadie se le escapa que, si fuera por ellos, la «Catalunya amb Estat propi» sería un país en el que la única negra sería La Moreneta

ICV no se define como partido independentista sino como partidario del dret a decidir. En sus declaraciones se opone a la existencia de los CIE pero las operaciones conjuntas entre Mossos d'Esquadra y Policía Nacional en materia de extranjería datan precisamente de su paso por la Conselleria d'Interior. Durante los gobiernos de Pujol y el primer tripartit los mossos no participaban en *checkpoints* aleatorios de control de documentos, dado que la competencia en materia de extranjería es de la Policía Nacional. ICV criticó estas operaciones realizadas por la Policía Nacional en Madrid pero las autorizó en Catalunya cuando Saura era conseller. ¿De qué sirve que el portavoz del partido se posicione en contra de los CIE si la policía que está a su cargo asume competencias a las que no está obligada para detener aleatoriamente a ciudadanos que acaban en el CIE?

Un honrosa excepción sobresale entre las propuestas independentistas que concurren a las elecciones: David Fernàndez, tras ser presentado como cabeza de lista de las CUP por Barcelona, escribía en su twitter (@higiniaroig): «El 1er tuit va, obertament, pels 170.000 invisibles del règim: els "sense papers". Països Catalans lliures de Guantánamos #CIESNO #hovolemtot». Es el único candidato que durante la campaña se ha referido al régimen de fronteras y los CIE, con una posición radicalmente contraria. Es también el único que ha mencionado como referente a Ecuador, único Estado en el mundo que reconoce y blinda constitucionalmente el principio de ciudadanía universal. Ningún otro Estado reconoce en su constitución el derecho a emigrar e inmigrar.

> ¿De qué manera afectaría la proclamación de la independencia a nuestras vecinas migrantes, convertidas en no-personas por la legislación?

Si es cierto que en las próximas elecciones nos jugamos el futuro, deberíamos preguntarnos por el presente y el futuro de esa parte de nuestra sociedad que no es oficialmente reconocida como ciudadana. ¿De qué manera afectaría la proclamación de la independencia a nuestras vecinas migrantes, convertidas en no-personas por la legislación? ¿Seguirá siendo imposible para ellas ser sujeto político en las instituciones del Estat propi como lo es en las instituciones del Estado español?

Y es que, al final, la cuestión es tan sencilla de plantear como difícil de responder: ¿qué significa independencia? ¿Crear más fronteras, un nuevo Estado con su aparato represivo que discrimine en función de criterios etno-raciales y reproduzca lo mismo que tenemos pero con barretina y banda sonora de Els Amics de les Arts? Para mí, la única independencia deseable es aquella que, desde el principio de ciudadanía universal, invente formas de autoorganización que nos permitan independizarnos del 1%, del régimen de fronteras, de la Troika, de la deuda como forma de gobierno autoritario... Es decir, una independencia sin fronteras, contra las fronteras.

c/ Sepúlveda 155 08011 Bcn
www.traxtore.com
5% Descuento presentando este anuncio
TRAXTORE INFORMÁTICA
Venta y reparación de ordenadores (sobremesa y portátil)
El sistema operativo lo eliges tú
Especialistas en refrigeración líquida y convencional

El #25S y la perspectiva revolucionaria

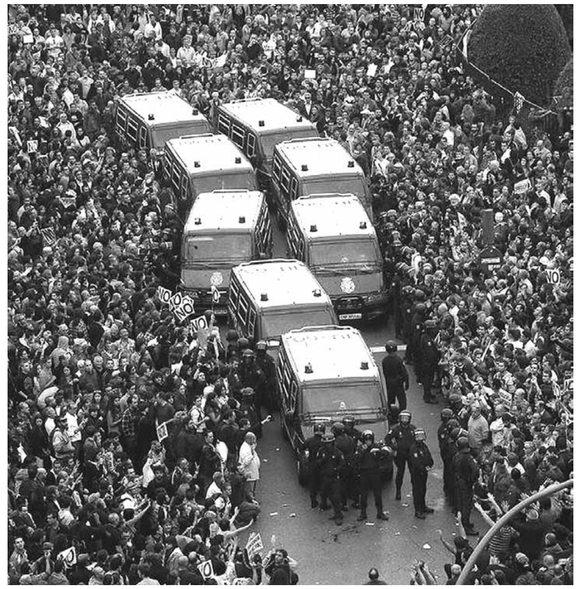

Nosaltresoells

Entre lo que se dice y lo que se hace

1.
El 25 de septiembre se nos convocaba en Madrid a rodear el Congreso «hasta que se vayan. Punto». Se nos llamaba a la destitución del régimen y a la apertura de un proceso constituyente.

El #25S empezó en agosto como un huracán en internet. Parecía una locura, un salto al vacío... pero se acogió masivamente en la red y resonó con un entusiasmo ensordecedor. El llamamiento a la *destitución del régimen* surgía como el salto cualitativo que necesitaba el 15M: superación de una posición puramente defensiva, impugnación del todo, apelación a todos los sectores y un cierto toque épico. La red empezó a palpitar, día sí y día también, y a medida que avanzaba agosto quedó claro que íbamos a hacernos cargo de la convocatoria.

2.
Lo que se proponía era muy serio: «Destituir al régimen». Pero, ¿cómo podría hacerse? A mediados de agosto, tras semanas de cuestionamiento del proceso, el grupo inicialmente convocante, Plataforma En Pie, llamó a una asamblea abierta en Madrid. A partir de ahí se constituyó la Coordinadora 25s : asambleas públicas en el Retiro, *streaming*, grupos de trabajo, comisiones de comunicación, toda la maquinaria de la fracción organizada del 15M madrileño se puso en marcha para intentar dar consistencia a la convocatoria.

Sin embargo, mientras se acercaba la jornada se iba percibiendo cierta incomodidad, la que se instala cuando crece la distancia entre lo que se dice y lo que se hace. *Porque lo que organizamos en Madrid no estaba a la altura del llamamiento.* Un exceso de celo en que la jornada no se descontrolara fue rebajando el tono de lo que tendría que ocurrir, ni siquiera se quiso pensar en serio cuál debía ser el *gesto excepcional* que podría haberle dado suficiente gravedad a todo el asunto. La noche antes, la capacidad de generar conflicto desde nuestro lado se había diluido: lo importante no iba a ser producir un espacio de encuentro para intensificar el desafío, sino «hacer la imagen».

3.
Tras ser interceptados e identificados en el trayecto, decenas de autobuses provenientes de todo el Estado son recibidos en Atocha y Plaza España. Comida popular, breves momentos de confraternización y expectación. A las 16h, en esos dos puntos de encuentro unas 1000 personas participaban en asambleas informativas. A medida que avanzaba la tarde ambas plazas se iban llenando y hacia las 18h se iniciaron dos marchas, de unas 10.000 personas, para rodear un congreso fortificado con centenares de vallas y 1600 antidisturbios.

Debido al perímetro de seguridad que bloqueó todas las callejuelas alrededor del Congreso, las marchas, llegando desde arriba y desde abajo no pudieron sino encontrarse en la plaza Neptuno. Sobre las 19h, entre 30.000 y 50.000 manifestantes se hallaban frente a las barricadas de la policía. En ese momento no se supo muy bien qué hacer, entre la tensión y el aburrimiento nos quedamos en la plaza delante de la policía. Ninguna otra cosa estaba bien preparada. Sobre las 21:30h, a la primera provocación, la policía cargó. Resistimos un poco, la policía volvió a cargar y a pesar de que algunos miles íbamos y veníamos con la intención de volver a tomar la plaza, la tensión era demasiado alta. Pelotas de goma, escuadrones de antidisturbios, porrazos, enfrente algunas piedras, algunos miles de personas y ninguna previsión. Militarmente no había nada que hacer. El lugar era inhóspito, una encrucijada de amplias avenidas en pleno centro de una gran ciudad, tampoco estábamos preparados. Finalmente llegó la dispersión, cargas esporádicas, detenidos y heridos. Aunque uno pudo haberlo sido, no hubo heridos graves, y los detenidos fueron puestos en libertad dos días después.

Se volvió a convocar el 26 y luego el sábado 29, esta vez directamente en Neptuno, lugar de la mejor imagen del #25s. Nadie en Madrid tenía ganas de apostar fuerte. La salida será irnos a casa y volver a convocar, en un mes, a «Rodear el Congreso», esta vez para impugnar los presupuestos. Como era de prever, un mes después todo el entusiasmo de la convocatoria se había disuelto. Sin embargo, la primera respuesta de la red había señalado *la destitución del régimen* como aquello que la situación nos reclama. No haber cancelado la acción permite que la realidad pueda sorprendernos.

4.
Pero la realidad debería sorprendernos, porque analizado fríamente, vemos que se ha estado jugando a la representación. Aunque en la calle, seguimos en el plano de la política clásica, es decir, el de la diferencia entre lo que se dice y lo que se hace. Se dice que vamos a destituir el régimen y luego se prepara una mani. ¿Los movimientos se debaten únicamente en el ámbito de lo simbólico y lo discursivo? No quiere ser así. Un ejemplo es la lucha contra los desahucios. Lo único que se puede concluir es que hay una *dolorosa falta de realidad* en los movimientos. *Esta falta de realidad radica en que planteamos acciones que no cambian ni las vidas, ni el estado de cosas, ni la relación de fuerzas.*

No obstante, sí que existe un enorme deseo de cambio. Por tanto, lo que hay es una estrepitosa falta de estrategia revolucionaria, es decir, de perspectiva.

Formas de lucha

5.
Hoy en día, la perspectiva revolucionaria, aquella que apunta a una transformación irreversible, no puede sino avanzar a saltos. Necesita, *para circular y hacerse común*, de momentos densos, de momentos de excepción, de cierta quiebra de la normalidad. Hacen falta formas de lucha adecuadas a la situación. Ni manifestaciones pacíficas con reivindicaciones claras. Ni disturbios espectaculares. Manifestaciones y disturbios son dos herramientas que por sí solas no arreglan nada. Una estrategia revolucionaria las integrará en un repertorio táctico, dentro de una perspectiva de quiebra irreversible con el régimen, de acuerdo a una situación donde conlleven un incremento de potencia.

Algunas pensamos que una forma de lucha adecuada al momento presente consiste en la apertura de situaciones donde se logra la indistinción entre vida y lucha. La ocupación prolongada de plazas públicas, de centros de salud o de universidades; una manifestación como la del 15 de octubre del 2011, que termina en la toma de un edificio para familias desahuciadas; batirse durante semanas con la policía en los montes de Asturias o del Val de Susa; quebrantar a las fuerzas del orden durante días en los campos y bosques de Notre-Dame-des-Landes, en Nantes. Común a todas estas luchas es: 1) La duración, como en las huelgas de verdad del viejo movimiento obrero. 2) La intensidad de los encuentros, de la circulación de prácticas y enunciados. 3) La aceleración de la coordinación. 4) El ser territorios *en pie*, la indistinción de vida y lucha.

Todos estos momentos no son sino fragmentos. La constelación que podría articularlos, entre ellos y con otros, es la que apunta a la destitución planetaria del capitalismo. Ésta es la perspectiva que el presente nos exige construir

> Todos estos momentos no son sino fragmentos. La constelación que podría articularlos, entre ellos y con otros, es la que apunta a la destitución planetaria del capitalismo. Ésta es la perspectiva que el presente nos exige construir

6.
La virtud del #25s es haber puesto sobre la mesa una cuestión fundamental: la pregunta por el poder destituyente y la constitución de otro mundo. Sin embargo, sin una perspectiva de ruptura, adecuadas formas de lucha y, sobre todo, la construcción de bases propias y de una fuerza material autónoma es una cuestión que no vale la pena plantear.

Nosaltresoells
http://www.nosaltresoells.org/

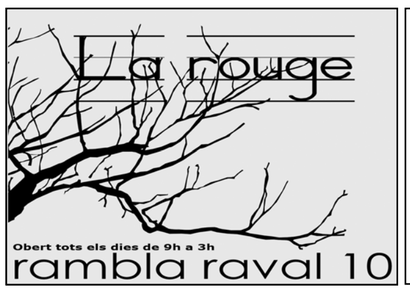

Incendis

Noches de guerra y catarsis

Masala

No extrañe a los vecinos ver, durante el próximo mes de diciembre, escenas parecidas a las que se vivieron entre febrero y abril de 2012 ante las puertas del Romea. Durante aquellos meses, este teatro hizo hervir las entrañas a miles de barceloneses que salían, a mitad de la función, a mitigar su ahogo, entre espasmos y accesos de llanto, a la entrada de la calle Hospital. Entre el 5 de diciembre y el 6 de enero, otros tantos espectadores podrán venir a fustigarse a nuestro barrio. *Incendis* vuelve al Romea.

Incendis
Del 5 de desembre de 2012 al 13 de gener de 2013 al Teatre Romea
Autor: Wajdi Mouawad
Direcció: Oriol Broggi

Wajdi Mouawad, autor teatral de *Incendis*, podría haber vivido en el Raval. Sin embargo este descendiente de refugiados libaneses fue a dar con sus huesos a Canadá en 1983. Francófono, vivió durante años ajeno a la guerra civil que le había empujado a crecer y criarse en las antípodas del Líbano. Pero la Historia siempre llama a la puerta y en 2003, después de un rastreo obsesivo por los dolores de sus raíces, por las raíces de su memoria, Mouawad dio a luz a una hija: *Incendies*, que forma parte de la cuatrilogía teatral *Le sang des promesses*. Y el inigualable elenco de La Perla 29, arropado por Oriol Broggi y su equipo técnico, tomó el postigo para acercar la Historia a los espectadores catalanes.

Y escribo Historia, con mayúsculas, porque, aunque Incendis no es estrictamente una obra de teatro histórica —es atemporal, inventa personajes y situaciones, no se define geográficamente—, transmite el horror de las guerras del siglo XX con una lucidez apabullante.

Guerra, prisión y canto

Partiendo de algo tan universal como la relación de unos hijos con su madre, Mouawad desgrana las vivencias de tres generaciones de mujeres libanesas de una misma familia, atravesadas por un nombre: Khiam. Durante la segunda ocupación israelí del Líbano (1982-2000), en la cínicamente llamada Operación Paz para Galilea, Khiam funcionó como centro clandestino de detención utilizado por el Ejército del Líbano Sur (ELS), a las órdenes del Estado de Israel. Por allí pasaron y fueron torturados sistemáticamente, durante quince años, entre dos y cinco mil libaneses y palestinos. Cuando Israel abandonó el Líbano, en el 2000, muchos de los verdugos de Khiam cruzaron la frontera de Israel (a cuatro kilómetros de la prisión) y eludieron la justicia. Otros, como Antoine Lahad, jefe del ELS, se refugiaron en lugares más lejanos y occidentales como Canadá —paradojas de la vida—, hasta que sus servicios fueron nuevamente requeridos por los sionistas para realizar trabajos sucios en la guerra de Irak, en 2007. Veinte años antes los integrantes de la resistencia libanesa ya tenían marcado a Lahad como un objetivo. En 1988, una joven comunista, Souha Bechara, atentó contra él disparándole dos balas al pecho. Por ello fue llevada a Khiam, donde pasó diez años de su vida, cantando para no enloquecer. Souha es uno de los personajes reales que inspiraron a Mouawad en la creación de Incendis. Souha es «la mujer que canta».

Uno de los momentos de la obra del canadiense de origen libanés Wajdi Mouawad

Esencialmente femenina, *Incendis* es una obra que habla de monstruos universales y silencios. De la crueldad presente en cualquier guerra fraticida. De compromiso y también, por suerte, de amor. A la dignidad y a los hijos. A la memoria y a la Historia contadas desde lo cotidiano.

Esencialmente femenina, *Incendis* es una obra que habla de monstruos universales y silencios. De la crueldad presente en cualquier guerra fraticida. De compromiso y también, por suerte, de amor. A la dignidad y a los hijos. A la memoria y a la Historia contadas desde lo cotidiano.

Los actores Clara Segura y Julio Manrique, inmensos en escena, encarnan a los hermanos Marwan, cuya herencia, a la muerte de su madre, será descubrir un pasado trágico. Y hasta aquí puedo contar. No más. *Incendis* es una tragedia lírica que genera una sensación de catarsis inigualable. Conviene ir pertrechado. Pañuelos y estómago, imprescindibles.

It's a jazz thing - 3ª parte: Europa Flavour

Jum

Tras el periplo norteamericano en las dos anteriores entregas, pasamos a Europa siguiendo la pista a las alianzas musicales entre el jazz y el rap. ¿Y por dónde empezamos? Pues por Londres, y con un dúo de productores-DJs llamado The Herbaliser, formado por Ollie Teeba y Jake Wherry, quienes desde mediados de los noventa han publicado seis álbumes de estudio, dos de directo, dos mixes, más la friolera de once maxis y EPs, todos ellos con el denominador común del groove, facturado a partir de sampleos mezclados con instrumentación real. Pero no sería justo alabar a The Herbaliser sin citar al sello que los ha acogido desde el principio de su carrera, Ninja Tune, donde caben muy diferentes propuestas musicales que van más allá del alcance de este artículo, y donde dan rienda suelta a su creatividad gente como Amon Tobin, Kid Koala, Mr. Scruff o Bonobo.

En Francia, si tenemos que señalar a un precursor de esta tendencia, ese es el productor Jimmy Jay, responsable a principios de los noventa de las primeras referencias de los MC Solaar, Menelik, Soon EMC, La Funk Mobb, o Les Sages Poètes de la Rue, y responsable de los recopilatorios «Les Cool sessions».

Portada del disco del grupo francés en que colaboran músicos de jazz

Pero es a partir del 2000 cuando allí se ha producido una proliferación de proyectos jazzísticos. Hocus Pocus, grupo de Nantes que aglutina músicos, productores y DJs, con cinco álbumes publicados, ha fundamentado su fama gracias a su dinámico directo.

Oxmo Puccino, rapero parisino nacido en Mali, firma en 2006 uno de los discos europeos indispensables en esta temática: «Lipopette Bar», junto al grupo The Jazzbastards; ambientación de cine negro, y referencia editada con Blue Note. En 2009, vuelve a contar con el quinteto The Jazzbastards para grabar «L'arme de paix», también recomendable, pero en una línea musical más luminosa y suave que el anterior.

También en 2006, Rocé publica «Identité en crescendo», un disco donde confluyen líricas críticas y afiladas, con colabos de músicos de jazz, como Jacques Coursil, Antoine Paganotti o Archie Shepp.

En España, el proyecto Kase.O Jazz Magnetism, con el MC maño secundado por cuatro excelentes instrumentistas, empezó como experiencia en directo y acabó tomando forma de disco de estudio en 2011

Mención aparte merece el grupo Jazz Liberatorz, compuesto por el veterano DJ Damage, Dusty y Madhi, y con dos discos impresionantes: «Clin d´oeil» y «Fruit of the past», donde se dan cita muchos de los raperos estadounidenses citados en las dos partes anteriores de este artículo, rimando sobre deliciosos ritmos, construidos a partir de jazz y soul.

Desde Alemania, Jazzkantine es una longeva y prolífica formación que opera desde 1993, con once discos a sus espaldas.

Y en España, el proyecto Kase.O Jazz Magnetism, con el MC maño secundado por cuatro excelentes instrumentistas, empezó como experiencia en directo, y acabó tomando forma de disco de estudio por fin en 2011. Y como colofón a este artículo triple, citar a un DJ y coleccionista de discos de Madrid, Jelroks, quien bajo su alias Jazz Master Jel, ha publicado cuatro volúmenes de su mixtape «Jazz Rap», descargables en la red, y que son banda sonora perfecta para la lectura de esta serie de tres entregas que aquí acaba. It's a jazz thing...

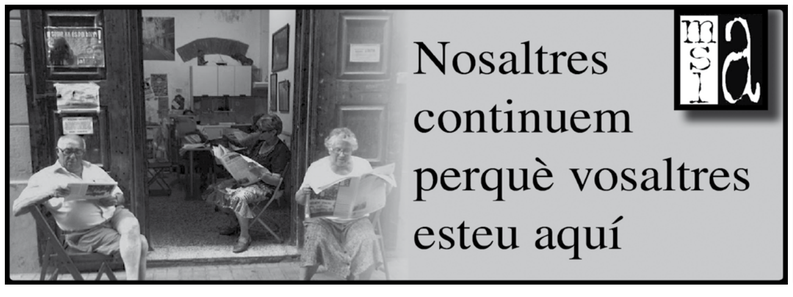

¿Guerra civil en Siria?

George Salama Kayleh / Ignacio Álvarez-Ossorio

En julio de 2012, el politólogo y ensayista palestino George Salama Kayleh visitó Casa Árabe Catalunya donde ofreció un análisis crítico sobre el autoritarismo y las demandas populares en la revolución siria. Ese mismo mes publicaba, en el diario *Al-Hayat*, este artículo, «¿Guerra civil en Siria?», cuya traducción debe agradecerse a los artífices del blog Traducciones de la revolución siria. ¿Es una guerra fraticida lo que están viviendo los sirios o es una lucha contra el poder del régimen de Bashar al-Assad? Kayleh da respuesta a esta pregunta en el siguiente texto.

«El rumor dominante en Siria es que el país ha entrado en la etapa de guerra civil. ¿Ha entrado Siria en esa etapa de guerra civil? Así lo han indicado Kofi Annan, ex secretario general de Naciones Unidas, y también Ban Ki Moon, actual secretario general de la ONU. Del mismo modo esto se ha convertido en el titular principal de los grandes periódicos internacionales, que se repite en los periódicos árabes.

Antes de realizar tal afirmación, sería necesario saber cuál es el significado de *guerra civil* porque, como suele pasar, los vocablos se utilizan sin determinar su significado o, simplemente, circulan con distintos significados. Las guerras civiles están ligadas normalmente a luchas que no se dan entre el pueblo y el poder gobernante, sino entre sectores del pueblo mismo. La guerra civil libanesa fue entre dos facciones que —se dijo— representaban a

A pesar de todos los intentos del poder para provocar una lucha sectaria durante meses, las reacciones populares se han centrado en la pelea contra el poder y no contra los alauíes

sendas sectas (cristianos y musulmanes). La guerra civil española se dio entre los que estaban a favor de la República y los que apoyaban a la monarquía, pero ambos bandos eran del pueblo.

Todo lo que se cuenta sobre Siria es que se está llevando a cabo una lucha que ha pasado de ser entre el pueblo y el poder gobernante a convertirse en una disputa entre sectores del pueblo mismo. Lo que se viene a decir aquí es que la lucha se ha convertido en una lucha sectaria, en concreto entre suníes y alauíes. La justificación que suele aducirse son las masacres que cometen las «fuerzas» del poder, los *shabbiha*, y las reacciones ante ellas. Una de las últimas ha sido la masacre de Al-Hula, aunque ha habido otras posteriores. También se suele señalar que las actividades del Ejército Libre se están expandiendo para culminar con la idea de que la lucha se está convirtiendo en una guerra civil.

Sin embargo, sobre el terreno, la lucha entre el pueblo y el régimen se mantiene. Los sectores participantes en la revolución se han expandido y el poder se ha quedado sin base popular, incluso social. Los comerciantes han pasado de apoyar al régimen y financiar a los *shabbiha* a estar convencidos de la necesidad de la marcha del poder, pues parece incapaz de poner fin a esta lucha y lograr la estabilidad necesaria para que prosiga la actividad económica. Algunos de ellos han dado un paso más, anunciando la huelga.

A pesar de todos los intentos del poder de provocar una lucha sectaria durante meses, especialmente en Homs, las reacciones populares se han centrado en la pelea contra el poder y no contra los alauíes, una facción a la que el régimen quiere empujar a esa guerra sectaria para garantizar su aferramiento al poder ya que algunos miembros de esta secta conforman su «estructura más sólida». Las reacciones que hayan ido más allá de esto han sido esporádicas. Así, la lucha sigue manteniendo hoy las formas en que la revolución comenzó, sin caer en una guerra sectaria como desea el poder.

En lo que respecta a los alauíes, no podemos decir que hayan entrado en esta lucha sectaria. Hay *shabbiha* que matan y son entrenados en el marco de la red mafiosa que se fundó con Yamil al-Assad (hermano de Hafez) y que han heredado Rami Makhlouf y Maher al-Assad. Es decir, son un sector mafioso militar ligado a los intereses de quienes dominan. Pero, a pesar de que parezca que los alauíes están aferrados al poder, en muchos pueblos y ciudades tienden a retrotraerse por miedo a las reacciones que puedan darse como resultado de las masacres gubernamentales y las prácticas de los *shabbiha*.

En consecuencia, no percibimos que la situación haya llegado a la etapa de guerra civil. Y no parece que vaya a llegar, puesto que la lucha está centrada en torno a las demandas del pueblo y al enfrentamiento al poder. Por ello, continúan las manifestaciones y se expanden las actividades del Ejército Libre contra el poder, mientras el objetivo central sigue estando presente: derrocar al régimen y no caer en una lucha sectaria. Los jóvenes, que juegan un papel clave, son conscientes de que su lucha es contra el poder y defienden activamente la revolución, cuyo objetivo es derrocar al régimen. A pesar de que se hayan cometido excesos, este levantamiento sigue siendo una lucha del pueblo contra el régimen y así seguirá, gracias a su lucidez.

Conversación teléfonica entre Ban Ki Moon y Bashar el Assad en «El palacio del pueblo», serie de animación hecha por http://www.wikisham.com/ que satiriza al Gobierno sirio

A tenor de lo dicho, puede entreverse que hablar de una guerra civil es, bien resultado de una comprensión errónea (a veces debido a una tergiversación de los conceptos o a la precipitación en la emisión de juicios), bien resultado de un intento de convertir esa lucha en una guerra civil. Esto último parece claro si observamos la política de algunos países que, diciendo apoyar a la revolución popular, empujan a que se arme para convertirla en una guerra armada, con fuerzas disfuncionales desde el principio y nutrida de fundamentalistas que, tal vez, intenten que la situación derive en una guerra sectaria, con la esperanza de que se produzca finalmente una intervención imperialista. Por tanto, mucho de lo que se publica en los medios occidentales y árabes no es inocente ni tampoco producto de una mirada realista o de un error «de conocimiento». Lo que parece claro es que hay quien no quiere que la revolución siria salga victoriosa y piensa que lo mejor para abortarla es convertirla en una guerra armada que adopte un cariz sectario. Y eso, justamente, es lo que ha querido el poder desde el principio.

En Siria no hay una guerra civil, ni creo que la vaya a haber, porque el pueblo tiene la determinación de derrocar al régimen.»

حرب أهلية في سورية؟

سلامة كيلة *

الثلاثاء ٣ يوليو ٢٠١٢

النقمة التي بدأت تسود هي أن سورية دخلت مرحلة الحرب الأهلية. فهل دخلت سورية مرحلة الحرب الأهلية؟

الموفد الدولي أشار إلى ذلك، وقالها بان كي مون الأمين العام للأمم المتحدة، وباتت العنوان الرئيس في كبريات الصحف العالمية، ويروّج لها في الإعلام الغربي.

أولاً عطفاً على أن تعرف معنى الحرب الأهلية، حيث كما يجري عادة تلقى الكلمات من دون تحديد المعنى المقصود، أو يجري تداولها بمعانٍ مختلفة. فالحرب الأهلية عادة ما ترتبط بالصراع ليس بين الشعب والسلطة الحاكمة بل بين فئات الشعب ذاتها. الحرب الأهلية اللبنانية كانت بين طرفين قبل إن كلاً منهما يمثّل طائفة (مسيحيون/ مسلمون). والحرب الأهلية الإسبانية كانت بين من هم مع الجمهورية ومن هم مع الملكية من الشعب ذاته.

بمعنى أن الحرب هنا تتحوّل من حرب بين فئات من الشعب والسلطة الحاكمة إلى حرب بين فئات من الشعب ذاته، أو تبدأ أصلاً بصراع بين فئات من الشعب.

في سورية، كل ما يشار إليه هو أن الصراع يتحوّل من صراع بين الشعب والسلطة الحاكمة إلى صراع بين فئات من الشعب ذاته، والقصد هنا هو أن الصراع يتحوّل إلى صراع طائفي (سنّي/ علوي) بالتحديد. والمبرر الذي يجري الاستناد إليه هو المجازر التي ترتكبها «قوى» من السلطة (الشبيحة)، وردود الفعل عليها. أخرها مجزرة الحولة (ومجازر أخرى لحقتها)، أو تجري الإشارة إلى توسّع نشاط الجيش الحرّ للقول إن الصراع يتحوّل إلى حرب أهلية.

على الأرض لا يزال الصراع بين الشعب والسلطة مستمراً، حيث توسعت الفئات المشاركة في الثورة وأصبحت السلطة بلا قاعدة شعبية، أو حتى اجتماعية بعد أن تحوّل الجيار من داعم للسلطة، وبعضهم ممول للشبيحة، إلى هشتنة بضرورة رحيل السلطة التي ظهر أنها عاجزة عن حسم الصراع وتحقيق الاستقرار الضروري للحركة الاقتصادية. ومن ثم انتقل بعضها خطوة عبر اعلان الإضراب. وعلى رغم كل محاولات السلطة تسعير الصراع الطائفي منذ أشهر، خصوصاً في حمص، فقد ظلت ردود الفعل الشعبية تتسم بالتركيز على الصراع مع السلطة وليس مع طائفة تريد السلطة زجّها في صراع طائفي (وأقصد العلويين) من أجل ضمان تماسكها حول هذه السلطة نتيجة أن «البنية الصلبة» التي تعتمد عليها هي من هذه الطائفة تحديداً. ولم تحدث سوى ردود أفعال لحظية تجاوزت ذلك. لهذا ظل الصراع مركزاً على الأشكال التي بدأت الثورة بها واستمرت، ولم تنحرف نحو صراع طائفي تريده السلطة.

في المقابل، لا نستطيع أن نقول إن العلويين يخوضون صراعاً طائفياً. هناك شبيحة يمارسون القتل، وهم مدربون في إطار شبكة المافيا التي تأسست مع جميل الأسد وورثها رامي مخلوف وماهر الأسد، بالتالي فهؤلاء جزء مافيوي عسكري مرتبط بمصالح من يتحكم بالسلطة، أما العلويون، وعلى رغم ما يبدو من تمسك بالسلطة من جانبهم، فإنهم في كثير من القرى والبلدات يميلون للانكفاء خوفاً من ردود الأفعال التي يمكن أن تنتج من مجازر السلطة وممارسات الشبيحة.

بهذا، لا نلمس أن الوضع قد وصل إلى مرحلة الحرب الأهلية، ولا يبدو أنه سيصل نتيجة تمحور الصراع حول مطالب الشعب ومواجهة السلطة التي أوصلته إلى الوضع الذي هو فيه. لهذا تستمر التظاهرات، ويتوسع نشاط الجيش الحر ضد السلطة، ويبقى الهدف المركز حاضراً، أي إسقاط السلطة وليس التوهان في صراع طائفي. الشباب الذي يلعب الدور المحوري في الثورة يعي أن صراعه هو مع السلطة، ومع هذا يدافع عنها فعلياً، وأن هدفه هو إسقاط السلطة. لهذا، وعلى رغم حدوث تجاوزات، فإن الصراع ظل صراع شعب ضد سلطة. وسيظل كذلك نتيجة وعي هؤلاء.

لهذا يمكن القول ان كل الكلام عن حرب أهلية هو إما نتيجة سوء فهم (وأحياناً نتيجة تشويش المفاهيم، أو استعجال الأحكام) أو نتيجة سعي لتحويل الصراع إلى حرب أهلية. هذا الأخير يبدو واضحاً في سياسة بعض البلدان التي تقول انها تدعم الثورة، وتدفع نحو التسليح لتحويل الثورة الشعبية إلى حرب مصلحة ممثلة القوى منذ البدء، وتقوم على أكتاف قوى أصولية ربما تسعى للانجرار إلى حرب طائفية على أمل استجرار التدخل الإمبريالي. وبالتالي، فإن الكثير مما ينشر في الإعلام الغربي والعربي ليس بريئاً، ولا هو نتاج رؤية واقعية أو خطأ «معرفي». فما يبدو واضحاً هو أن هناك من لا يريد للثورة السورية أن تنتصر، ويعتقد أن أفضل الطرق لإفشالها هو تحويلها إلى حرب مصلحة تخدم منحى طائفياً. وهذا ما أرادته السلطة منذ البدء.

ليس في سورية حرب أهلية، ولا أظن أنها ستكون، لأن الشعب صمم على إسقاط النظام.

* كاتب سوري

Una mirada al ayer, con los pies en el fango de hoy

Julià Peiró

En los años de la predemocracia (si es que la democracia se ha instalado alguna vez en este país) el entonces popularísimo Andrés Pajares me confesó: «Los humoristas, como los políticos, vivimos de la falta de memoria de la gente». Y eso era bueno para los humoristas y fantástico para los políticos, pero a esos hoy ya no les sirve (aunque no parecen haberse enterado).

Hoy, abres el Outlook de buena mañana y ya lees docenas de noticias demoledoras sobre sus abusos y privilegios, siempre trufadas con chistes superingeniosos que ridiculizan a los/las Rajoy, Wert, Cospedal y Aguirre, sustitutos gloriosos, en el hazmerreír popular, de los Camps y su cohorte valenciana, a su vez herederos de los Zapatero, Bono y cía.

Colas de racionamiento en España tras la guerra civil (1940)

Encima nos lo ponen chupado. Con la vitalidad que muestran ya las redes sociales (facebook, twitter, etc.), más su efecto multiplicador, se hace difícil entender cómo esos personajillos, en lugar de mentirnos de manera inteligente, siguen utilizando el lenguaje chulesco de *La verbena de la Paloma*, ¿se habrán enterado de que estamos en el siglo XXI? Hace veinte años, no más, en una reunión de políticos o banqueros, uno decía: «Las leyes, como las mujeres, están para violarlas», y todos reían y le daban golpecitos en la espalda: «Qué gracioso eres PePe», y otro: «¡Qué clarividente!». Pero ahora hay que ir con pies de plomo, pues siempre hay algún terrorista antisistema escondido, magnetofón en mano, que sin el respeto debido graba las palabras de algún padre de la patria (¡«Patria» se escribe con mayúscula, «patria» se escribe con mayúscula!) para escupirlas luego por Internet.

Otra moda que crece en las redes es recordar los precios de hoy y compararlos con los de antaño, ¡con lo que ha llovido! Pues me apunto, y acompaño este artículo con dos imágenes impagables repartidas de manera masiva vía mail (las he recibido al menos de 20 o 30 internautas): la de Rajoy cuando estaba en la oposición y condenó la subida del IVA de los socialistas («Subir el IVA es cosa de malos gobernantes», dijo) y una primorosa recreación del cartel de la gran superproducción «Lo que el viento se llevó», reconvertida en «Lo que Bankia se llevó», cuyo costoso rodaje ha sido pagado por el Gobierno español, y en consecuencia, por la ciudadanía pobre y descangayada.

Sigo. ¡Ah, los precios! Desde la década de 1940 hasta hoy, la escalada ha sido monumental, de alucina vecina. Y arranco con una historieta que me ha enviado un amigo internauta, donde un abuelo quiere explicarle a su nieto los grandes cambios que se han producido desde que él era niño. Le dice: «Figúrate, cuando yo era un niño como tú ahora, mi mamá me mandaba a la tienda de la esquina con 100 pesetas, lo que ahora son 60 céntimos de euro, y yo volvía a casa con dos paquetes de mantequilla, dos litros de leche, un queso de bola, un paquete de azúcar, una docena de huevos, una barra de pan, un saco de patatas, un kilo de manzanas, otro de peras, otro de plátanos y más cosas. No podía arrastrar la compra y, encima, le devolvía dinero a mi madre». Y su nieto le contesta: «Pero, abuelo, ¿en tu época no había cámaras de vigilancia?».

De 1939 a 1952 el país vivió los llamados con acierto «años del hambre». De esa época recuerdo que, en la panadería que tenía mi familia en un pueblecito del Berguedà, los guardias civiles no pagaban el pan; ninguna ley lo decía, pero en la práctica ellos eran la ley y tenían los fusiles, ¿quién iba a pedirles cuentas? Años en que todo el mundo tenía su cartilla de racionamiento, primero familiar y luego personal, dividida en tres categorías: 1ª, para los ricos; 2ª, para la clase media y 3ª, para los pobres. Al principio, la ración ¡semanal! para un hombre adulto era de 400 gramos de pan negro, 250 gramos de patatas, 100 de legumbres, 30 de azúcar, 10 de café, 125 de carne, 25 de tocino, 75 de bacalao, 200 de pescado y medio decilitro de aceite; a las mujeres y a los hombres de más de 60 años, un 80% de esas cantidades y a los niños menores de 14 años, un 60%. Los estraperlistas se forraban: si un kilo de azúcar valía 1,90 pesetas a precio oficial, en el mercado negro subía a las 20 pesetas; el aceite del racionamiento salía a 3,75, pero bajo mano llegaba a las 30 pesetas. ¿De dónde salían esos alimentos? En buena parte de comerciantes sin escrúpulos que se beneficiaban del miedo y se quedaban los cupones que correspondían a «rojos», los vencidos en la guerra, sin entregarles los alimentos, bajo la continua amenaza de denunciarlos a la policía o a la falange, como enemigos del Régimen, o a un cura, como enemigos de la Iglesia, acusación que significaba la cárcel o la muerte ante un pelotón de fusilamiento.

> Los estraperlistas se forraban: si un kilo de azúcar valía 1,90 pesetas a precio oficial, en el mercado negro subía a las 20 pesetas

> En los años de la predemocracia (si es que la democracia se ha instalado alguna vez en este país) el entonces popularísimo Andrés Pajares me confesó: «Los humoristas, como los políticos, vivimos de la falta de memoria de la gente»

Del año 1951, conservo este listado de precios del pan: de 1ª, 0,50 pesetas los 80 gramos; de 2ª, 0,50 los 100 gramos; de 3ª, 0,55 los 150 gramos. Y de 1952, en que finalizó el racionamiento, otro listado, que ya publiqué tiempo atrás, pero que permite comprobar la subida que habían sufrido, en diez años, aceite y azúcar: «Abastos anuncia la venta de aceite (un cuarto de litro por cupón y semana, a 2,30 pesetas) y azúcar (200 gramos, cupones 4 y 5, a 1,40 pesetas)», etc.

Un dato concluyente, aunque tengamos que salvar todas las distancias tecnológicas: en 1955 se inauguraba el aeropuerto de Eivissa, a la medida de la época, o sea, pequeño. Eivissa era aún una isla desconocida para la inmensa mayoría de españoles; su coste fue de cinco millones y medio de pesetas, 33.000 € al cambio monetario. Y lo más importante: era absolutamente necesario. Todo ha cambiado, cierto. Ahora un aeropuerto es otra cosa, de acuerdo, pero comparemos con el coste de los varios aeropuertos españoles que no sirven para nada, tipo Ciudad Real (más de mil millones ¡de euros!) y en plan más modesto, ¡ja, ja, ja!, los ciento cincuenta que se han tirado en Castellón, donde se recibe al viajero inexistente (no hay aviones), con un monumento al politiquillo que perpetró el desaguisado y que ha costado 300.000 €. Para más inri, resulta que es un aeropuerto privado construido con dinero público, cuyo mantenimiento cuesta varios millones anuales, aunque abandonarlo a su suerte cueste muchos millones más, pues habría que recompensar a la compañía concesionaria con 80 millones de euros.

Otro tema que preocupa a la ciudadanía es el precio de la gasolina, pues el coche es obligado. Si no lo tienes, de inmediato te calificarán de perdulario o antisistema. Pues parece que quienes antaño seguían el ejemplo del humorista Pajares («A mí, el precio de la gasolina no me afecta, yo sigo poniendo las mil pelas de siempre») ya no van a las gasolineras, pues con el equivalente de esas mil pelas les pondrían menos de cuatro litros, que con el guinde habitual quedan en nada.

En este país la gasolina empezó la escalada en 1975 con la primera crisis del petróleo: subió a 24 pesetas litro; en 1979, ya estaba a 41 pesetas. Siguió subiendo en la década de los ochenta, bajó luego y, a principios de la década de 1990 saltó la barrera de las cien pesetas, como hará cinco años saltó la barrera del euro.

De todos modos, esos aumentos son poca cosa comparada con los que en esos años registró la vivienda. Tengo un ejemplo claro: A mediados de los años setenta, al periodista que aquí firma le ofrecieron un piso principal de 200 metros, con tribuna y balcones a la calle, en Rambla Catalunya con Diagonal por dos millones de pesetas (12.000 € al cambio) y no lo quiso porque le pareció caro. ¿Por qué se disparó tanto la construcción en las tres décadas siguientes? Algo subirían los materiales, algo subiría la mano de obra, pero hubo dos factores básicos: las campañas publicitarias para hacernos creer que sin un piso de propiedad eras un don nadie, obviando que quien en realidad compraba el piso era un banco y a ti te encadenaban con una hipoteca de por vida (para pagarlo, primero; para las reformas, después). Fue sobre todo cosa de la especulación de constructores e intermediarios y de la corrupción desbocada, instalada ya en todos los mecanismos del país.

Cartilla de racionamiento de la época

masala

masala és barreja d'espècies

Masala no és la veu de cap entitat, ONG, secta o partit.
Podeu col·laborar amb articles, dibuixos, notícies, fotografies, poesies, entrevistes i en la distribució.
8.000 exemplars repartits entre comerços, associacions, centres cívics i socials, biblioteques...

Telèfon de contacte: 629196170
masala@ravalnet.org
www.masala.cat
twitter.com/masalacv
facebook.com/masalaciutatvella
Ens pots trobar els dimarts de 17 a 21h a El Lokal (C/de la Cera, 1 bis)

Aquesta edició s'ha tancat l'11 de novembre de 2012.

CC BY NC ND